GB FR PT ES DE NL TR IT NO SV FI DA PL
CS LV HU GR BG HR ET LT MT RO SK SL

AlphaTec® 2300 STANDARD

Version 30.01.19
PUAT23S001

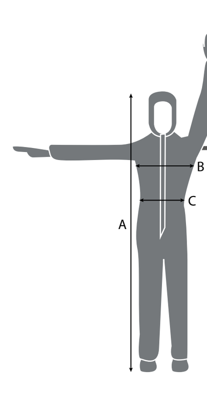

BODY MEASUREMENTS (cm)

Height (A)	Chest (B) Circumference	Waist (C) *	Garment Size
158 - 164	76 - 84	68 - 76	XS
164 - 170	84 - 92	76 - 84	S
170 - 176	92 - 100	84 - 92	M
176 - 182	100 - 108	92 - 100	L
182 - 188	108 - 116	100 - 108	XL
188 - 194	116 - 124	108 - 116	2XL
194 - 200	124 - 132	116 - 124	3XL
200 - 206	132 - 140	124 - 132	4XL
206 - 212	140 - 148	132 - 140	5XL
212 - 218	148 - 156	140 - 148	6XL
218 - 224	156 - 164	148 - 156	7XL

* measurements for trousers only

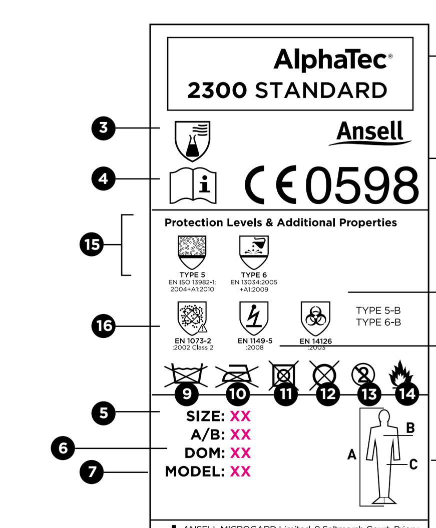

Available in yellow
Model 103, 111, 122, 156

Ansell

Ansell MICROGARD
9 Saltmarsh Court, Priory Park, Kingston Upon Hull
United Kingdom, HU4 7DZ

Technical support: **technical@microgard.com**
Tel **+44 (0) 1482 625444**

Customer Service:
Europe, Middle East & Africa: **Tel +32 2 528 74 00 / +32 2 528 74 01**
North America: **Tel +1 800 800 0444 / +1 800 800 0445**
Latin America: **Tel +52 442 248 1544 / +52 442 248 3133**
Australia: **Tel +61 1800 337 041 / +61 1800 803 578**
Asia Pacific: **Tel +60 3 8310 6688**

Ansell, ® and ™ are trademarks owned by Ansell Limited or one of its affiliates.
© 2019 Ansell Limited. All Rights Reserved.

INSTRUCTIONS FOR USE — GB

EU Declaration of Conformity available to download at www.ansell.com/regulatory
AlphaTec® 2300 STANDARD formerly known as MICROGARD® 2300 STANDARD

Label Markings: 1. Coverall manufacturer/brand name. **2.** CE Marking. Confirms Category III approval by SGS Fimko., EU Regulation 2016/425 Type examination conducted by SGS Fimko Oy, P.O. Box 30 (Särkiniementie 3), 00211 HELSINKI, Finland Notified Body No: 0598 **3.** Limited life chemical protective clothing. **4.** Read this instruction sheet before use **5.** Sizing **6.** Month / Year of manufacture. **7.** Model identification. **8.** Sizing pictogram indicates body measurements **9.** Do not wash. **10.** Do not iron. **11.** Do not tumble dry. **12.** Do not dry clean. **13.** Do not reuse **14.** Flammable material. Keep away from fire.

Protection Levels & Additional Properties: 15. Full body protection "Types" achieved **16.** Coverall tested to EN 1073-2 for barrier to radioactive particles **17.** EN 1149-5 Fabric anti-statically treated and offers electrostatic protection when suitably grounded. **18.** Fabric tested to EN 14126 for barrier to infective agents.

Physical performance of AlphaTec® 2300 STANDARD Fabric	EN Class*
EN 530 Abrasion	2 of 6
EN ISO 7854 Flex Cracking	2 of 6
EN ISO 9073-4 Tear Resistance	2 of 6
EN ISO 13934-1 Tensile Strength	2 of 6
EN 863 Puncture Resistance	2 of 6
EN 25978 Resistance to blocking	No blocking
EN ISO 13935-2 Seam Strength	3 of 6

*EN Class specified by EN 14325:2004. The higher the class number the better the performance.

EN ISO 6530 Resistance to penetration of chemicals – AlphaTec® 2300 STD fabric

	Repellence EN Class*	Penetration EN Class*
Sulphuric Acid (30%)	3 of 3	3 of 3
Sodium Hydroxide (10%)	3 of 3	3 of 3
o-Xylene	3 of 3	3 of 3
Butan-1-ol	3 of 3	3 of 3

AlphaTec® 2300 STANDARD Whole Suit Performance

Type 5: Particle Test	EN ISO 13982-1:2004+A1:2010 $L_{jmn, 82/90} \le 30\%$ and $L_{s, 8/10} \le 15\%$	Pass
Type 6: Reduced Spray	EN 13034:2005+A1:2009	Pass
⚠ Radioactive Particulates	EN 1073-2:2002**	Class 2
Electrostatic Properties	EN 1149-5:2008	Pass t_{50}< 4 s

**Resistance to ignition is not tested as product already carries flammability warning. Note: does not protect against ionizing radiation.

AlphaTec® 2300 Standard Fabric EN 14126:2003 Results

Test Method	EN Classification	Test Method	EN Classification
ISO 16603	Pass (20 kPa)	ISO 16604	Class 6 of 6
EN ISO 22610	Class 6 of 6	ISO/DIS 22611	Class 3 of 3
ISO 22612	Class 3 of 3		

Typical Areas of Use
AlphaTec® garments are designed to protect workers from hazardous substances or sensitive products and processes from contamination. They are typically used for protection against specific hazards dependent on the toxicity and exposure conditions. Refer to "Type" Protection levels & Additional Properties achieved.

Limitations of Use
- Prior to use, review all instructions and inspect the clothing for any damage that could affect its protective function (e.g. holes, damaged seams and fastenings, heavily soiled areas). Replace any damaged clothing.
- Care should be taken when removing contaminated garments, so as not to contaminate the user with any hazardous substances. If garments are contaminated then decontamination procedures should be followed (i.e. decontamination shower) prior to removal of the garment.
- Upon contamination, wear or damage the garment should be removed and disposed of properly.
- The wearing of chemical protective clothing may cause heat stress if appropriate consideration is not given to the workplace environment. Appropriate undergarments should be considered to minimise heat stress or damage to your Ansell garment.
- Where Ansell products are used in conjunction with other PPE, and for full "Type" protection, it is necessary to tape cuffs to gloves, ankles to boots, the hood to the respiratory device. The self-adhesive zip flap should also be used by peeling away the backing paper and pressing down securely, taking care to avoid creases or folds, after securing the zip flap additional tape should also be applied to allow for full type protection. When using this unhooded coverall with a separate hood, ensure the hood has an elasticated facial opening and a shoulder coverage of 10 cm that should be worn under the garment. The hood should be fully taped to the coverall.
- No garment provides complete protection against all chemicals or hazardous agents. The determination of suitability of Ansell products, whether alone or in combination with additional PPE for an application is the final responsibility of the user.
- Models with attached socks; the socks are designed to be worn inside chemical protective boots (sold separately) with the over flap positioned over the top of the boot opening. Attached socks or boots are unsuitable for walking or standing in chemical spills or pools of liquids
- Slip retardant footwear offers limited resistance to slip, but will not eliminate completely the risk of slipping and/or falling, especially on wet surfaces. Ensure that socks or boots provide adequate mechanical resistance for the surface to be walked upon and that the sole is not damaged. Some materials used in over boots, overshoes or attached socks or boots are not for use in environments where there is a risk of slipping and/or falling.
- Models featuring silver retro-reflective tape for enhanced visibility; the product does not conform to EN ISO 20471.
- Models featuring finger loops; should only be used with a double glove system where the wearer puts the finger loop over the under-glove and the second glove is then worn over the garment sleeve.
- Warning - if present, hook and loop fasteners shall not be opened when operating in hazard zones
- Electrostatic Dissipative ('ESD') Protective clothing shall not be opened or removed whilst in presence of flammable or explosive atmospheres or while handling flammable or explosive substances. ESD protective clothing shall not be used in oxygen enriched atmospheres without prior approval of the responsible safety engineer. The ESD performance of protective clothing can be affected by wear and tear, laundering and possible contamination. ESD clothing shall completely cover all non-complying materials during normal use (including bending and movements) and any hook and loop fasteners on the garment shall not be opened. Appropriate steps should be taken to ensure the wearer of suit is properly earthed. The resistance between the person and the earth shall be less than $10^8\Omega$, e.g. by wearing adequate footwear.

Storage – Do not store in excess heat or direct sunlight
Disposal – Dispose of garments according to local regulations
For questions please contact the Ansell technical team.
The manufacturer disclaims all warranties not specifically stated in the product packaging and is not responsible for the improper use of Ansell products.

INSTRUCTIONS D'UTILISATION — FR

La déclaration de conformité européenne peut être téléchargée à www.ansell.com/regulatory
AlphaTec® 2300 STANDARD anciennement appelé MICROGARD® 2300 STANDARD

Agenda: 1. Fabricant/nom de la marque de la combinaison. **2.** Marque CE. Confirme l'homologation de catégorie III par SGS Fimko., Règlement UE 2016/425 mené par SGS Fimko Oy, P.O. Box 30 (Särkiniementie 3), 00211 HELSINKI, Finland Organisme notifié no. : 0598 **3.**Vêtement de protection chimique à durée de vie limitée. **4.** Lisez cette fiche d'instructions avant utilisation **5.** Tailles **6.** Mois / année de fabrication. **7.** Identification du modèle. **8.** Le pictogramme de taille indique les mensurations **9.** Ne pas laver. **10.** Ne pas repasser. **11.** Ne pas sécher au sèche-linge.**12.** Ne pas laver à sec. **13.** Ne pas réutiliser **14.** Matière inflammable.Tenir éloigné du feu.

Niveaux de protection et propriétés supplémentaires: 15.« Types » de protection complète du corps obtenus **16.** Combinaison testée selon EN 1073-2 pour la protection contre les particules radioactives. **17.** Tissu EN 1149-5 traité antistatique offrant une protection électrostatique quand il est correctement mis à la terre. **18.** Tissu testé selon EN 14126 comme obstacle aux agents infectieux.

Performance physique du tissu AlphaTec® 2300 STANDARD	Classe EN*
EN 530 Abrasion	2 sur 6
EN ISO 7854 Résistance à la flexion	2 sur 6
EN ISO 9073-4 Résistance à la déchirure	2 sur 6
EN ISO 13934-1 Résistance à la traction	2 sur 6
EN 863 Résistance à la perforation	2 sur 6
EN 25978 Résistance au blocage	Absence de blocage
EN ISO 13935-2 Résistance des coutures	3 sur 6

* Classe EN spécifiée par EN 14325:2004. Plus le numéro de classe est élevé, meilleure est la performance.

EN ISO 6530 Résistance à la pénétration des produits chimiques - Tissu AlphaTec® 2300 STANDARD

	Classe d'imperméabilité EN*	Classe de pénétration EN*
Acide sulfurique (30 %)	3 sur 3	3 sur 3
Hydroxyde de sodium (10 %)	3 sur 3	3 sur 3
o-Xylène	3 sur 3	3 sur 3
Butan-1-ol	3 sur 3	3 sur 3

Performance de la combinaison entière AlphaTec® 2300 STANDARD

Type 5 : Test de particules	EN ISO 13982-1:2004+A1:2010 Ljmn, 82/90 ≤ 30% et Ls, 8/10 ≤ 15%	Réussite
Type 6 : Pulvérisation réduite	EN 13034:2005+A1:2009	Réussite
⚠ Particules radioactives	EN 1073-2:2002**	Classe 2
Propriétés électrostatiques	EN 1149-5:2008	Réussite t_{50}< 4 s

**La résistance à l'inflammation n'est pas testée car le produit porte un avertissement d'inflammabilité. Remarque : n'offre pas de protection contre le rayonnement ionisant.

Résultats du tissu AlphaTec® 2300 Standard selon EN 14126:2003

Méthode de test	Classification EN	Méthode de test	Classification EN
ISO 16603	Réussite (20 kPa)	ISO 16604	Classe 6 sur 6
EN ISO 22610	Classe 6 sur 6	ISO/DIS 22611	Classe 3 sur 3
ISO 22612	Classe 3 sur 3		

Domaines d'utilisation typiques
Les vêtements AlphaTec® sont conçus pour protéger les travailleurs des substances dangereuses ou les produits et processus sensibles de la contamination. Ils sont généralement utilisés pour la protection contre des risques spécifiques qui dépendent de la toxicité et des conditions d'exposition. Consultez les niveaux de protection de « type » atteints et les propriétés supplémentaires.

Limitations d'utilisation
- Avant l'utilisation, lisez toutes les instructions et examinez la combinaison pour rechercher les dégâts susceptibles d'avoir une incidence sur sa fonction de protection (trous, coutures et fermetures endommagées, zones très sales, etc.). Remplacez les combinaisons abîmées.
- Vous devez prendre des précautions pour l'élimination des vêtements contaminés, car ils pourraient contaminer l'utilisateur s'ils comportent des substances dangereuses. Si les vêtements sont contaminés, vous devez suivre des procédures de décontamination (par exemple une douche de décontamination) avant d'enlever la combinaison.
- En cas de contamination, d'usure ou de détérioration, la combinaison doit être retirée et éliminée de manière correcte.
- Le port de vêtements de protection chimique créer un stress thermique si une réflexion appropriée n'est pas menée à propos de l'environnement de travail. Il faut porter des vêtements adaptés sous la combinaison afin de minimiser le stress thermique ou les dégâts à la combinaison Ansell.
- Lorsque les produits Ansell sont utilisés en même temps que d'autres EPI, et pour obtenir une protection de type complète, il faut coller les poignets aux gants, les chevilles aux bottes et la capuche au dispositif respiratoire avec du ruban adhésif. Le rabat autoadhésif de la fermeture à glissière doit également être utilisé en retirant le papier de protection et en appuyant fermement, en prenant soin d'éviter les plis. Après la mise en place du rabat, du ruban adhésif doit également être posé sur le bord pour obtenir une protection de type complète. Quand cette combinaison sans capuche est utilisée avec une capuche séparée, celle-ci doit avoir une ouverture faciale élastique et une collerette recouvrant les épaules sur 10 cm, qui doit être portée sous le vêtement. La capuche doit être entièrement fixée à la combinaison par du ruban adhésif.
- Aucun vêtement n'offre une protection complète contre tous les produits chimiques ou agents dangereux. La détermination du caractère adapté des produits Ansell, utilisés seuls ou combinés à des EPI supplémentaires pour une application spécifique, est la responsabilité finale de l'utilisateur.
- Modèles avec chaussettes intégrées ; les chaussettes sont conçues pour être portées dans des bottes de protection chimique (vendues séparément), le rabat étant positionné par dessus l'ouverture de la botte. Les chaussettes ou bottes intégrées ne conviennent pas pour marcher ou se tenir debout dans des déversements chimiques ou des flaques de liquides
- Les chaussures antidérapantes offrent une résistance limitée au glissement mais n'éliminent pas entièrement le risque de glissade et/ou de chute, surtout sur les surfaces humides. Veillez à ce que les chaussettes ou bottes offrent une résistance mécanique adaptée à la surface empruntée, et à ce que la semelle ne soit pas endommagée. Certaines matières utilisées dans les galoches, chaussons ou chaussettes ou bottes intégrées ne sont pas destinées à être utilisées dans les environnements où il existe un risque de glissade et/ou de chute.
- Modèles comportant un ruban réfléchissant argenté pour une meilleure visibilité ; le produit n'est pas conforme à EN ISO 20471.
- Modèles avec anneaux. Doivent être utilisés seulement avec un système de double gant, l'utilisateur mettant l'anneau sur le sous-gant et porte le deuxième gant par dessus la manche de la combinaison.
- Avertissement - s'il existe une attache à crochet et boucle, il ne faut pas l'ouvrir pendant l'utilisation dans des zones dangereuses.
- Les vêtements de protection qui dissipent les charges électrostatiques (« ESD ») ne doivent pas être ouverts ou retirés en présence d'atmosphères inflammables ou explosives ou pendant la manutention de substances inflammables ou explosives. Les vêtements de protection ESD ne doivent pas être utilisés dans les atmosphères enrichies en oxygène sans l'autorisation préalable d l'ingénieur de sécurité responsable. La performance ESD des vêtements de protection peut être affectée par l'usure, le lavage et la contamination. Les vêtements ESD doivent couvrir complètement les matières non conformes pendant l'utilisation normale (y compris en flexion et pendant les mouvements) et les fermetures à crochets et boucles ne doivent pas être ouvertes. Des mesures appropriées doivent être prises pour que l'utilisateur de la combinaison soit correctement mis à la terre. La résistance entre la personne et la terre doit être inférieure à $10^8\Omega$, ce qui peut nécessiter par exemple de porter des chaussures adéquates.

Dans le cas peu probable où des défauts seraient identifiés, ne portez pas la combinaison. Retournez la combinaison défectueuse (inutilisée et non contaminée) à votre distributeur
Entreposage - Ne pas entreposer dans un lieu excessivement chaud ou à la lumière directe du soleil
Élimination - Éliminer les combinaisons en respectant la réglementation locale
Adresser toute question à l'équipe technique Ansell.
Le fabricant n'offre aucune garantie non spécifiquement présentée dans l'emballage du produit et n'est pas responsable de l'utilisation incorrecte des produits Ansell.

INSTRUÇÕES DE USO — PT

Declaração de conformidade da UE disponível para ser descarregada do site www.ansell.com/regulatory
AlphaTec® 2300 STANDARD anteriormente conhecida como MICROGARD® 2300 STANDARD

Agenda: 1. Fabricante do macacão/nome da marca. **2.** Marcação CE. Confirma a homologação da Categoria III pela SGS Fimko. regulamento da UE 2016/425 relativo ao exame de tipo realizado pela SGS Fimko Oy, P.O. Box 30 (Särkiniementie 3), 00211 HELSINKI, Finland Organismo notificado n.º 0598 **3.** Vestuário de proteção contra produtos químicos com vida útil limitada. **4.** Leia esta folha de instruções antes da utilização **5.** Tamanhos **6.** Mês/ano de fabrico **7.** Identificação do modelo. **8.** O pictograma de tamanhos indica as medidas do corpo **9.** Não lavar. **10.** Não passar a ferro. **11.** Não utilizar máquina de secar. **12.** Não limpar a seco. **13.** Não reutilizar **14.** Material inflamável. Manter afastado do fogo.

Níveis de proteção e propriedades adicionais: 15. "Tipos" de proteção de corpo inteiro conseguidos **16.** Macacão testado de acordo com a norma EN 1073-2 para determinar a barreira contra partículas radioativas **17.**EN 1149-5 Tecido com tratamento antiestático e que oferece proteção eletrostática quando devidamente ligado à terra. **18.** Tecido testado de acordo com a norma EN 14126 para determinar a barreira contra agentes infeciosos.

Desempenho físico do Tecido AlphaTec® 2300 STANDARD	Classe EN*
EN 530 Abrasão	2 de 6
EN ISO 7854 Fissuração por flexão	2 de 6
EN ISO 9073-4 Resistência ao rasgo	2 de 6
EN ISO 13934-1 Resistência à tração	2 de 6
EN 863 Resistência à perfuração	2 de 6
EN 25978 Resistência ao bloqueio	Sem bloqueio
EN ISO 13935-2 Resistência das costuras	3 de 6

* Classe EN especificada pela norma EN 14325:2004. Quanto mais alta for a classe, melhor será o desempenho.

EN ISO 6530 Resistência à penetração de produtos químicos – Tecido AlphaTec® 2300 STANDARD

	Classe EN* de repelência	Classe EN* de penetração
Ácido sulfúrico (30%)	3 de 3	3 de 3
Hidróxido de sódio (10%)	3 de 3	3 de 3
o-Xileno	3 de 3	3 de 3
Butano-1-ol	3 de 3	3 de 3

Desempenho total do fato AlphaTec® 2300 STANDARD

Tipo 5: Ensaio de partículas	EN ISO 13982-1:2004+A1:2010 Ljmn, 82/90 ≤ 30% e Ls, 8/10 ≤ 15%	Aprovado
Tipo 6: Pulverização reduzida	EN 13034:2005+A1:2009	Aprovado
⚠ Partículas radioativas	EN 1073-2:2002**	Classe 2
Propriedades eletrostáticas	EN 1149-5:2008	Aprovado t_{50}< 4 s

**A resistência à ignição não é testada porque o produto já possui uma advertência de inflamabilidade. Nota: não protege contra radiação ionizante.

Resultados EN 14126:2003 relativos ao Tecido AlphaTec® 2300 Standard

Método de ensaio	Classificação EN	Método de ensaio	Classificação EN
ISO 16603	Aprovado (20 kPa)	ISO 16604	Classe 6 de 6
EN ISO 22610	Classe 6 de 6	ISO/DIS 22611	Classe 3 de 3
ISO 22612	Classe 3 de 3		

Áreas típicas de utilização
O vestuário AlphaTec® foi criado para proteger os trabalhadores contra substâncias perigosas ou produtos e processos sensíveis contra a contaminação. É tipicamente utilizado para proteção contra perigos específicos, dependendo da toxicidade e das condições de exposição. Consulte os níveis de proteção "tipo" e propriedades adicionais conseguidas.

Limitações de utilização
- Antes de utilizar, reveja todas as instruções e inspecione o vestuário para verificar a existência de danos que poderiam afetar a sua função protetora (por ex.: furos, costuras e acessórios de fixação danificados, zonas muito sujas). Substitua o vestuário danificado.
- Deve ter cuidado ao tirar vestuário contaminado para não contaminar o utilizador com substâncias perigosas. Se o vestuário estiver contaminado, os procedimentos de descontaminação devem ser seguidos (por ex.: duche de descontaminação) antes de tirar o vestuário.
- Após a contaminação, desgaste ou danos o vestuário deve ser retirado e eliminado adequadamente.
- O desgaste de vestuário de proteção contra químicos pode provocar stress de calor se não for dada a devida atenção ao ambiente do local de trabalho. Deve ser considerada roupa interior adequada para minimizar o stress de calor ou danos no vestuário Ansell.
- Quando os produtos Ansell são utilizados em conjunto com outro EPI, e para proteção do "tipo" completo, é necessário utilizar fita autoadesiva para unir os punhos às luvas, os tornozelos às botas, o capuz ao dispositivo de respiração. A aba do fecho autoadesivo também deve ser utilizada descolando o papel protetor e pressionando para baixo com segurança, tomando as medidas necessárias para evitar vincos ou dobras; após fixar a aba do fecho deve ser também aplicada fita adesiva adicional para permitir proteção do tipo completo. Sempre que utilizar este macacão sem capuz com um capuz separado, certifique-se de que o capuz tem uma abertura facial com elástico e uma cobertura de 10 cm para os ombros que deve ser usada por baixo do fato. O capuz deve ser totalmente unido ao macacão com fita adesiva.
- Nenhum vestuário oferece proteção completa contra todos os agentes químicos ou perigosos. A determinação da adequação dos produtos Ansell, sozinhos ou em combinação com EPI adicional para uma aplicação é a responsabilidade final do utilizador.
- Modelos com meias incorporadas; as meias foram desenhadas para serem usadas dentro de botas de proteção contra químicos (vendidas separadamente) com a aba protetora posicionada sobre a parte superior da abertura da bota. As meias ou botas incorporadas não são adequadas para caminhar ou ficar de pé em derrames químicos ou lagos de líquidos
- O calçado retardador de escorregamentos oferece resistência limitada ao escorregamento, mas não elimina completamente o risco de escorregar e/ou cair, especialmente em superfícies molhadas. Assegure que as meias ou as botas proporcionam resistência mecânica adequada para a superfície onde vai caminhar e que a sola não está danificada. Alguns materiais utilizados nas cobre-botas, cobre-sapatos ou meias ou botas incorporadas não podem ser utilizados em ambientes onde existe o risco de escorregar e/ou cair.
- Modelos que incluem fitas retrorrefletoras cor prata para melhorar a visibilidade; o produto não está em conformidade com a norma EN ISO 20471.
- Modelos que incluem anéis de dedos; só devem ser utilizados com um sistema de luva dupla em que o utilizador coloca o anel de dedo por cima da luva interior e a segunda luva é depois usada por cima da manga do fato.
- Advertência - se presentes, os fechos hook-and-loop não devem estar abertos ao operar em zonas perigosas
- O vestuário de proteção com propriedades de dissipação eletrostática ("ESD") não deve ser aberto ou tirado na presença de atmosferas explosivas ou inflamáveis ou durante o manuseamento de substâncias explosivas ou inflamáveis. O vestuário de proteção com ESD não deve ser utilizado em atmosferas enriquecidas com oxigénio sem a autorização prévia do engenheiro de segurança responsável. O desempenho ESD do vestuário de proteção pode ser afetado pelo desgaste, lavagem e possível contaminação. O vestuário ESD deve cobrir completamente todos os materiais não conformes durante a utilização normal (incluindo movimentos de flexão e outros movimentos) e os fechos hook-and-loop no vestuário não devem ser abertos. Devem ser adotadas as medidas adequadas para garantir que o utilizador do fato está devidamente ligado à terra. A resistência entre a pessoa e a terra deve ser inferior a $10^8\Omega$, por ex.: usando calçado adequado.

Se inesperadamente ocorrerem defeitos, não use o vestuário. Devolva o vestuário defeituoso (não utilizado e não contaminado) ao seu distribuidor
Armazenamento - Não armazenar sob calor excessivo ou luz solar direta
Eliminação - Elimine os vestuários de acordo com os regulamentos locais.
Para qualquer pergunta contacte a equipa técnica da Ansell. O fabricante isenta-se de todas as garantias não especificamente declaradas na embalagem do produto e não é responsável pela utilização indevida de produtos Ansell.

INSTRUCCIONES DE USO — ES

Puede descargarse la declaración UE de conformidad en www.ansell.com/regulatory
AlphaTec® 2300 STANDARD anteriormente denominada MICROGARD® 2300 STANDARD

Etiquetado: 1. Fabricante/ marca del mono. **2.** Marcado CE Confirma la homologación de la Categoría III por SGS Fimko al Reglamento (UE) 2016/425 ha sido realizado por SGS Fimko Oy, P.O. Box 30 (Särkiniementie 3), 00211 HELSINKI, Finland. Organismo notificado núm: 0598 **3.** Prenda de protección química de vida limitada. **4.** Lea esta hoja de instrucciones antes del uso **5.** Talla **6.** Mes/año de fabricación **7.** Identificación del modelo. **8.** El pictograma de tallas indica las medidas del cuerpo **9.** No lavar. **10.** No planchar. **11.** No utilizar secadora. **12.** No lavar en seco. **13.** No reutilizar **14.** Material inflamable Manténgase alejado del fuego.

Niveles de protección y propiedades adicionales: 15. «Tipos» de protección de cuerpo entero alcanzados **16.** El mono ha sido probado conforme a la norma EN 1073-2 como protección frente a partículas radiactivas **17.** Tejido con tratamiento antiestático conforme a la norma EN 1149-5, ofrece protección electrostática cuando es puesto a tierra correctamente. **18.** Tejido probado según la norma EN 14126 como barrera de protección contra agentes biológicos.

Prestaciones del tejido de AlphaTec® 2300 STANDARD	Clase EN*
EN 530 Abrasión	2 de 6
EN ISO 7854 Agrietamiento por flexión	2 de 6
EN ISO 9073-4 Resistencia al desgarro	2 de 6
EN ISO 13934-1 Resistencia a la tracción	2 de 6
EN 863 Resistencia a la perforación	2 de 6
EN 25978 Resistencia al bloqueo	Sin bloqueo
EN ISO 13935-2 Resistencia de las costuras	3 de 6

* Clase EN especificada por EN 14325:2004. Cuanto más elevado sea el número de clase mejor será el rendimiento del producto.

EN ISO 6530 Resistencia a la penetración de sustancias químicas del tejido de AlphaTec® 2300 STANDARD

	Repelencia Clase EN*	Penetración Clase EN•
Ácido sulfúrico (30 %)	3 de 3	3 de 3
Hidróxido sódico (10 %)	3 de 3	3 de 3
o-xileno	3 de 3	3 de 3
Butan-1-ol	3 de 3	3 de 3

Prestaciones del traje completo AlphaTec® 2300 STANDARD

Tipo 5: Prueba de partículas	EN ISO 13982-1:2004+A1:2010 Ljmn, 82/90 ≤ 30% y Ls, 8/10 ≤ 15%	Apto
Tipo 6: Rociado reducido	EN 13034:2005+A1:2009	Apto
⚠ Partículas radiactivas	EN 1073-2:2002**	Clase 2
Propiedades electrostáticas	EN 1149-5:2008	Apto t_{50}< 4 s

**No se ha realizado ninguna prueba de resistencia a la llama, puesto que el producto ya incluye una advertencia de inflamabilidad. Nota: no ofrece protección contra radiaciones ionizantes.

Resultados del tejido de AlphaTec® 2300 Standard conforme a la norma EN 14126:2003

Método de ensayo	Clasificación EN	Método de ensayo	Clasificación EN
ISO 16603	Apto (20 kPa)	ISO 16604	Clase 6 de 6
EN ISO 22610	Clase 6 de 6	ISO/DIS 22611	Clase 3 de 3
ISO 22612	Clase 3 de 3		

Áreas de uso típicas
Las prendas AlphaTec® están diseñadas para proteger a los operarios de las sustancias peligrosas o para proteger los productos y procesos sensibles contra la contaminación. Se utilizan normalmente para proteger contra peligros específicos en función de las condiciones de toxicidad y exposición. Consulte los Niveles de protección y propiedades adicionales conseguidas de cada "Tipo".

Limitaciones de uso
- Antes de usar el producto, lea todas las instrucciones e inspeccione la prenda para comprobar que no tiene ningún daño que pudiera afectar a su función de protección (como, por ejemplo, agujeros, costuras y cierres dañados, zonas muy manchadas, etc.). Sustituya las prendas que estén dañadas.
- Hay que tener cuidado al quitarse prendas contaminadas para no contaminar al usuario con sustancias peligrosas. Si las prendas están contaminadas deben seguirse los procedimientos de descontaminación (ducha de descontaminación) antes de quitárselas.
- En caso de contaminación, desgaste o daño, quítese la prenda y proceda a su debida eliminación.
- El uso de prendas de protección química puede causar estrés térmico si no se controlan debidamente las condiciones del lugar de trabajo. Considere la posibilidad de llevar prendas interiores apropiadas para minimizar el riesgo de estrés térmico o el daño que pueda sufrir su prenda Ansell.
- Cuando se utilicen productos Ansell junto con otro equipo de protección individual, y para obtener la protección completa que ofrece cada «Tipo» es necesario ajustar los puños a los guantes, los tobillos a las botas y la capucha al equipo de respiración con cinta adhesiva. La solapa autoadhesiva de la cremallera también debería utilizarse retirando el papel protector y presionando con firmeza, teniendo cuidado para que no se formen arrugas o pliegues; después de cerrar la solapa de la cremallera debería aplicarse más cinta adhesiva para obtener la protección completa que ofrece el tipo. Cuando este mono sin capucha se utilice con una capucha aparte, compruebe que tiene una abertura facial elástica y colóquese una protección de 10 cm sobre los hombros por debajo de la prenda. La capucha debería estar completamente pegada al mono.
- Ninguna prenda ofrece una protección completa contra todas las sustancias químicas o agentes peligrosos. El usuario tiene la responsabilidad final de determinar si los productos Ansell son adecuados, por sí solos o en combinación con otros equipos de protección individual, para un uso concreto.
- Modelos con calcetines integrados; los calcetines están diseñados para llevarse por dentro de unas botas de protección química (que se venden por separado), con la solapa exterior doblada sobre la parte superior de la abertura de la bota. Los calcetines o botas integrados no son adecuados para caminar sobre vertidos químicos o charcos de líquidos ni para detenerse sobre ellos.
- El calzado con tratamiento antideslizante ofrece una resistencia limitada a las superficies resbaladizas, pero no elimina por completo el riesgo de resbalar o caer, especialmente en superficies húmedas. Asegúrese de que los calcetines o las botas ofrecen suficiente resistencia mecánica para la superficie sobre la que van a utilizarse y que la suela no esté dañada. Algunos materiales utilizados en cubrebotas, cubrezapatos o calcetines o botas integrados no son adecuados para su uso en entornos en los que existe riesgo de resbalar o caer.
- Modelos con cinta retroreflectante de color plata para mayor visibilidad; este producto no cumple con la norma EN ISO 20471.
- Los modelos con presillas para los dedos solo deberían utilizarse con un sistema de doble guante en el que el usuario debe pasar la presilla para el dedo sobre el guante interior y se coloca a continuación el segundo guante por encima de la manga de la prenda.
- Advertencia: en los modelos con velcros adhesivos, estos no deben abrirse mientras se realizan trabajos en un área peligrosa.
- Las prendas de protección con disipación electrostática («ESD», por sus siglas en inglés) no deben abrirse ni quitarse en atmósferas inflamables o explosivas ni cuando se estén manipulando sustancias inflamables o explosivas. Las prendas de protección ESD no deben usarse en atmósferas enriquecidas con oxígeno sin la aprobación previa del ingeniero responsable de seguridad. La propiedad ESD de las prendas de protección puede verse afectada por el uso normal, el lavado y la posible contaminación. Las prendas de protección ESD deberán cubrir por completo todos los materiales que no cumplan con la norma durante su uso normal (incluso en movimiento y al doblar el cuerpo) y no deben abrirse los cierres de velcro de la prenda. Deberían tomarse las medidas apropiadas para que el usuario del traje este correctamente puesto a tierra. La resistencia entre la persona y la tierra debe ser inferior a $10^8\Omega$, por ejemplo, mediante el uso de un calzado adecuado.

En el caso poco probable de detectar un defecto, no utilice la prenda. Devuelva la prenda defectuosa (sin usar y descontaminada) a su distribuidor.
Almacenaje - No guarde la prenda en condiciones de temperatura excesivamente alta ni expuesta a la luz solar directa.
Eliminación - elimine las prendas de acuerdo con las normativas locales.
Si tiene alguna pregunta póngase en contacto con el equipo técnico de Ansell. El fabricante declina toda garantía no indicada de forma expresa en el embalaje del producto y no se hace responsable del uso indebido de los productos Ansell.

ANWEISUNGEN ZUR VERWENDUNG — DE

EU-Konformitätserklärung steht zum Herunterladen bereit unter www.ansell.com/regulatory
AlphaTec® 2300 STANDARD früher MICROGARD® 2300 STANDARD genannt

Etikettenkennzeichnung: 1. Schutzanzughersteller/Markenname. **2.** CE-Kennzeichen. Bestätigt Kategorie III-Genehmigung durch SGS Fimko.EU-Verordnung 2016/425 Typenprüfung durchgeführt von SGS Fimko Oy, P.O. Box 30 (Särkiniementie 3), 00211 HELSINKI, Finland. Benannte Stelle Nr.: 0598 **3.** Chemikalienschutzkleidung mit beschränkter Lebensdauer. **4.** Vor der Verwendung dieses Anleitungsblatt lesen **5.** Größen **6.** Monat/Jahr der Herstellung. **7.** Modellbezeichnung. **8.** Größen-Piktogramm verweist auf Körpermaße **9.** Nicht waschen. **10.** Nicht bügeln. **11.** Nicht im Wäschetrockner trocknen. **12.** Nicht chemisch reinigen. **13.** Nicht wiederverwenden **14.** Entflammbares Material. Von Feuerquellen fernhalten.

Schutzgrade und zusätzlichen Eigenschaften: 15. Erreichte „Typen" von Ganzkörperschutz **16.** Anzug geprüft nach EN 1073-2 als Barriere gegen radioaktive Partikel. **17.** Antistatisch behandelter Stoff (EN 1149-5) bietet elektrostatischen Schutz, wenn angemessen geerdet. **18.** Stoff geprüft nach EN 14126 als Barriere gegen Infektionserreger.

Physikalische Leistung des Stoffs von AlphaTec® 2300 STANDARD	EN Klasse*
EN 530 Scheuerfestigkeit	2 von 6
EN ISO 7854 Biegerissbildung	2 von 6
EN ISO 9073-4 Reißfestigkeit	2 von 6
EN ISO 13934-1 Zugfestigkeit	2 von 6
EN 863 Durchstoßfestigkeit	2 von 6
EN 25978 Blockwiderstand	Kein Blocken
EN ISO 13935-2 Nahtfestigkeit	3 von 6

"* EN Klasse vorgeschrieben von EN 14325:2004. Je höher die Nummer der Klasse, desto besser die Leistung.

EN ISO 6530 Widerstand gegen die Durchdringung von Chemikalien – Stoff AlphaTec® 2300 STANDARD

	Abweisungsvermögen EN Klasse*	Penetration EN-Klasse*
Schwefelsäure (30%)	3 von 3	3 von 3
Natriumhydroxid (10%)	3 von 3	3 von 3
o-Xylol	3 von 3	3 von 3
Butan-1-ol	3 von 3	3 von 3

Anzug-Gesamtleistung von AlphaTec® 2300 STANDARD

Typ 5: Partikeltest	EN ISO 13982-1:2004+A1:2010 Ljmn, 82/90 ≤ 30% und Ls, 8/10 ≤ 15%	Bestanden
Typ 6: Reduzierter Spray-Test	EN 13034:2005+A1:2009	Bestanden
⚠ Radioaktiver Feinstaub	EN 1073-2:2002**	Klasse 2
Elektrostatische Eigenschaften	EN 1149-5:2008	Bestanden t_{50}< 4 s

**Nicht auf Entflammungsfestigkeit geprüft, da das Produkt bereits mit einem Warnhinweis als entflammbar gekennzeichnet ist. Hinweis: Bietet keinen Schutz gegen ionisierende Strahlung.

Stoff von AlphaTec® 2300 STANDARD, EN 14126:2003 Ergebnisse

Prüfmethode	EN Klassifizierung	Prüfmethode	EN Klassifizierung
ISO 16603	Bestanden (20 kPa)	ISO 16604	Klasse 6 von 6
EN ISO 22610	Klasse 6 von 6	ISO/DIS 22611	Klasse 3 von 3
ISO 22612	Klasse 3 von 3		

Typische Einsatzbereiche
AlphaTec® Kleidung ist dazu konzipiert, Arbeiter vor gefährlichen Stoffen oder heiklen Produkten und Prozessen und vor Kontaminierung zu schützen. Sie wird üblicherweise zum Schutz vor speziellen Gefahren und abhängig von den jeweiligen Toxizitäts- und Expositionsbedingungen eingesetzt. Bitte sehen Sie die erreichten „Typen"-Schutzgrade und zusätzlichen Eigenschaften.

Verwendungsbeschränkungen
- Lesen Sie sich vor der Verwendung erneut alle Anweisungen durch und überprüfen Sie den Anzug auf Schäden, die seine Schutzfunktion beeinträchtigen könnten (z. B. Löcher, beschädigte Nähte und Verschlüsse, stark verschmutzte Bereiche). Ersetzen Sie alle beschädigte Schutzkleidung.
- Beim Ablegen kontaminierter Kleidung ist große Vorsicht geboten, damit der Träger nicht mit Gefahrstoffen in Berührung kommt. Wenn Kleidung kontaminiert ist, sollten vor ihrem Ablegen Dekontaminationsverfahren (Dekontaminationsdusche) durchgeführt werden.
- Im Fall von Kontaminierung, Verschleiß oder Beschädigung muss der Anzug ausgemustert und ordnungsgemäß entsorgt werden.
- Das Tragen chemischer Schutzkleidung kann zu Hitzestress führen, wenn die Arbeitsumgebung nicht angemessen berücksichtigt wird. Es ist auf passende Unterkleidung zu achten, um die Gefahr von Hitzestress oder Beschädigung des Ansell-Anzugs zu minimieren.
- Wenn Ansell-Produkte gemeinsam mit anderer Schutzausrüstung verwendet werden, und um vollen Schutz eines bestimmten Typs zu gewährleisten, müssen Manschetten mit Handschuhen, Knöchel mit Stiefeln und die Haube mit der Atemvorrichtung verklebt werden. Ebenfalls verwendet werden sollte die selbstklebende Reißverschlussblende, wozu Sie das Abdeckpapier abziehen und sie fest andrücken. Achten Sie darauf, Klicke oder Falten zu vermeiden. Anschließend sollte die Reißverschlussblende zusätzlich mit Klebeband abgedichtet werden, damit voller Schutz des gewünschten Typs erreicht wird. Eine mit dem Schutzanzug verwendete, separate Haube, muss an der Gesichtsöffnung mit Gummizug versehen sein und über eine 10 cm breite Schultermanschette verfügen, die unter der Kleidung getragen werden muss. Die Haube muss vollständig mit dem Schutzanzug verklebt werden.
- Kein Kleidungsstück bietet vollständigen Schutz gegen alle chemischen oder gefährlichen Stoffe. Die Entscheidung, ob ein Ansell-Produkt, sei es allein oder in Kombination mit zusätzlicher Ausrüstung, für eine Anwendung geeignet ist, liegt letztendlich in der Verantwortung des Nutzers.
- Modelle mit befestigten Füßlingen: Die Füßlinge sind dazu konzipiert, in Chemikalienschutzstiefeln (separat verkauft) getragen zu werden, wobei die Abdeckung über die obere Stiefelöffnung zu ziehen ist. Befestigte Füßlinge oder Stiefel sind nicht dazu geeignet, mit ihnen in verschütteten Chemikalien oder in Pfützen zu stehen
- Rutschhemmende Fußbekleidung bietet beschränkte Rutschfestigkeit, beseitigt aber die Gefahr von Ausrutschen und Stürzen nicht völlig, insbesondere nicht auf nassen Böden. Stellen Sie sicher, dass Füßlinge oder Stiefel eine ausreichende mechanische Festigkeit für die Fläche haben, auf der Sie gehen wollen, und dass ihre Sohlen unbeschädigt sind. Manche Werkstoffe, die für Überstiefel, Überschuhe oder befestigte Füßlinge oder Stiefel verwendet werden, sind ungeeignet zur Verwendungen in Umgebungen, in denen Rutsch- oder Sturzgefahr besteht.
- Modelle mit silbernem retroreflektierendem Streifen zur besseren Sichtbarkeit: Das Produkt entspricht nicht der Norm EN ISO 20471.
- Modell mit Fingerschlaufen: Sollte nur mit einem doppelten Handschuhsystem benutzt werden, bei dem der Träger die Fingerschlaufe über den Innenhandschuh zieht und der zweite Handschuh über dem Anzugärmel getragen wird.
- Warnung: Klettverschlüsse, falls vorhanden, dürfen während der Arbeit in Gefahrenzonen nicht geöffnet werden
- Elektrostatisch ableitfähige (ESD) Schutzkleidung darf nicht in der Nähe entflammbarer oder explosionsgefährdeter Umgebungen geöffnet oder ausgezogen werden, und auch nicht beim Handhaben von entflammbaren oder explosiven Stoffen. ESD-Schutzkleidung darf ohne vorherige Genehmigung des zuständigen Sicherheitsingenieurs nicht in sauerstoffangereicherten Umgebungen verwendet werden. Die ESD-Leistung von Schutzkleidung kann aufgrund von Abnutzung und Verschleiß, durch Waschen und womöglich durch Kontaminierung beeinträchtigt werden. ESD-Kleidung muss während normaler Verwendung (einschließlich beim Bücken und anderen Bewegungen) alle nicht konformen Materialien vollständig abdecken, und etwaige Klettverschlüsse der Kleidung dürfen nicht geöffnet werden. Es muss dafür gesorgt werden, dass der Träger des Anzugs angemessen geerdet ist. Der Widerstand zwischen Träger und Erdung muss mindestens $10^8\Omega$ betragen, was z. B. durch angemessenes Schuhwerk erreicht werden kann.

Lagerung - Nicht an einem heißen Ort oder in direktem Sonnenlicht lagern
Entsorgung - Entsorgen Sie den Anzug gemäß Ihren lokalen Bestimmungen
Mit Fragen wenden Sie sich bitte an das technische Team von Ansell. Der Hersteller lehnt jegliche Gewährleistung ab, die nicht ausdrücklich auf der Produktverpackung angegeben ist. Er übernimmt keine Verantwortung für einen unsachgemäßen Gebrauch von Ansell-Produkten.

INSTRUCTIES VOOR GEBRUIK — NL

EG-verklaring van overeenstemming is als download beschikbaar op www.ansell.com/regulatory
AlphaTec® 2300 STANDARD voorheen MICROGARD® 2300 STANDARD

Labelaantekeningen: 1. Fabrikant coverall/merknaam.**2.** CE-keurmerk. Bevestigt categorie III-goedkeuring door SGS Fimko. EU-verordening 2016/425 Type-onderzoek uitgevoerd door SGS Fimko Oy, P.O. Box 30 (Särkiniementie 3), 00211 HELSINKI, Finland. Nr. aangemelde instantie: 0598 **3.** Chemisch beschermende kleding met beperkte levensduur. **4.** Lees vóór gebruik de instructies. **5.** Maten. **6.** Maand/jaar van fabricage. **7.** Modelidentificatie. **8.** Maatsymbool geeft de lichaamsmaat aan. **9.** Niet wassen. **10.** Niet strijken. **11.** Niet in een trommeldroger drogen. **12.** Niet chemisch reinigen. **13.** Niet hergebruiken. **14.** Brandbaar materiaal. Uit de buurt van open vuur houden.

Beschermingsniveaus en aanvullende eigenschappen: 15. Volledige lichaamsbescherming 'Typen' behaald. **16.** Coverall getest volgens EN 1073-2 voor bescherming tegen radioactieve deeltjes. **17.** EN 1149-5 Materiaal antistatisch behandeld en biedt elektrostatische bescherming indien op geschikte wijze geaard. **18.** Materiaal getest volgens EN 14126 voor bescherming tegen infectiekiemen.

Materiaalprestaties van AlphaTec® 2300 STANDARD	EN-klasse*
EN 530 Schuring	2 van 6
EN ISO 7854 Barstvorming door buigen	2 van 6
EN ISO 9073-4 Scheurweerstand	2 van 6
EN ISO 13934-1 Treksterkte	2 van 6
EN 863 Doorboringsweerstand	2 van 6
EN 25978 Weerstand tegen blokkering	Geen blokkering
EN ISO 13935-2 Naadsterkte	3 van 6

* EN-klasse gespecificeerd door EN 14325:2004. Hoe hoger het klassenummer, hoe beter de prestaties.

EN ISO 6530 Weerstand tegen indringing van chemicaliën - materiaal van de AlphaTec® 2300 STANDARD fabric

	Afstoting EN-klasse*	Doorboring EN-klasse*
Zwavelzuur (30 %)	3 van 3	3 van 3
Natriumhydroxide (10 %)	3 van 3	3 van 3
o-Xyleen	3 van 3	3 van 3
Butaan-1-ol	3 van 3	3 van 3

Algehele prestaties van het pak AlphaTec® 2300 STANDARD

Type 5: deeltjestest	EN ISO 13982-1:2004+A1:2010 Ljmn, 82/90 ≤ 30% en Ls, 8/10 ≤ 15%	Voldoet
Type 6: Verminderde nevel	EN 13034:2005+A1:2009	Voldoet
⚠ Radioactieve deeltjes	EN 1073-2:2002**	Klasse 2
Elektrostatische eigenschappen	EN 1149-5:2008	Voldoet t_{50}< 4 s

**Weerstand tegen ontbranding is niet getest aangezien het product reeds is voorzien van de waarschuwing Ontvlambaar. Opmerking: Biedt geen bescherming tegen ioniserende straling.

AlphaTec® 2300 Standard materiaal EN 14126:2003 resultaten

Testmethode	EN-classificering	Testmethode	EN-classificering
ISO 16603	Voldoet (20 kPa)	ISO 16604	Klasse 6 van 6
EN ISO 22610	Klasse 6 van 6	ISO/DIS 22611	Klasse 3 van 3
ISO 22612	Klasse 3 van 3		

Algemene gebruikstoepassingen
AlphaTec®-kleding is ontwikkeld om gebruikers te beschermen tegen gevaarlijke stoffen of gevoelige producten en processen tegen verontreiniging. De kledingstukken worden gewoonlijk gebruikt voor bescherming tegen specifieke gevaren, afhankelijk van de mate van giftigheid en blootstelling. Raadpleeg de 'Type'-beschermingsniveaus en extra eigenschappen die worden gerealiseerd.

Gebruiksbeperkingen
- Lees vóór gebruik eerst alle instructies en controleer de kleding op eventuele beschadigingen die de beschermende functie nadelig kunnen beïnvloeden (zoals gaatjes, beschadigde naden en sluitingen, zwaar vervuilde delen). Vervang beschadigde kleding.
- Wees voorzichtig wanneer verontreinigde kleding wordt uitgetrokken/verwijderd, om te voorkomen dat de gebruiker van de kleding in contact komt met gevaarlijke stoffen. Indien kledingstukken zijn verontreinigd, moet de decontaminatieprocedure worden gevolgd (bijvoorbeeld de ontsmettingsdouche) voordat het kledingstuk wordt uitgetrokken.
- Bij verontreiniging, slijtage of beschadiging moet de kleding op juiste wijze worden uitgetrokken en weggegooid.
- Het dragen van chemicaliënpakken kan hittestress veroorzaken indien onvoldoende rekening wordt gehouden met de werkomgeving. Overweeg geschikte onderkleding te dragen om het risico van hittestress of beschadiging van uw Ansell-kleding tot het minimum te beperken.
- Wanneer Ansell-producten samen met andere persoonlijke beschermingsmiddelen worden gebruikt, en om de volledige 'Type'-bescherming te realiseren, dienen de manchetten aan handschoenen, enkels aan laarzen en de capuchon aan het ademhalingsapparaat te worden geplakt met tape voor afdichting. De zelfklevende spatbescherming over de ritssluiting moet eveneens worden gebruikt. Dit doet u door het beschermpapier te verwijderen en de flap dicht te drukken, waarbij u ervoor zorgt dat er geen vouwen ontstaan. Vervolgens moet de bescherming over de ritssluiting worden afgedicht met tape om de volledige 'Type'-bescherming te realiseren. Wanneer deze coverall zonder capuchon wordt gebruikt met een losse capuchon, moet een capuchon met elastiek rond de gezichtsopening worden gebruikt waarvan het materiaal de schouders 10 cm onder het pak bedekt. De capuchon moet volledig met tape aan de coverall worden bevestigd.
- Geen enkel kledingstuk biedt volledige bescherming tegen alle chemicaliën of gevaarlijke stoffen. Het bepalen van de geschiktheid van Ansell-producten, hetzij afzonderlijk of in combinatie met aanvullende PBM's voor een toepassing, is de verantwoordelijkheid van de gebruiker.
- Modellen met geïntegreerde sokken: de sokken zijn ontwikkeld om in chemische veiligheidslaarzen (los verkrijgbaar) te worden gedragen, waarbij de spatbescherming over de opening van de laars moet worden getrokken. Geïntegreerde sokken of laarzen zijn niet geschikt om mee door gemorste stoffen of een plas van chemicaliën te lopen of hierin te staan.
- Schoeisel met antislipzolen bieden weliswaar enige weerstand tegen uitglijden, maar het risico van slippen, uitglijden en/of vallen is hiermee niet volledig uitgesloten, vooral niet op natte oppervlakken. Zorg dat sokken of laarzen voldoende mechanische weerstand bieden voor het oppervlak waarop wordt gelopen en dat de zool niet beschadigd is. Sommige materialen die zijn verwerkt in overlaarzen, overschoenen of geïntegreerde sokken of laarzen zijn niet geschikt voor gebruik in omgevingen met slip- of valgevaar.
- Modellen met zilverkleurige retroreflecterende tape voor verbeterde zichtbaarheid: het product voldoet niet aan EN ISO 20471.
- Modellen met vingerlussen: deze mogen alleen worden gebruikt met een dubbel handschoensysteem waarbij de gebruiker de vingerlus over de binnenhandschoen draagt. De buitenhandschoen wordt dan over de mouw van het pak gedragen.
- Waarschuwing: haak- en lussluitingen (indien aanwezig) mogen niet worden geopend wanneer in een gevaarlijk gebied wordt gewerkt.
- Elektrostatisch dissipatieve (ESD) beschermkleding mag niet worden geopend of uitgetrokken/verwijderd in brandbare of ontplofbare omgevingen of wanneer met brandbare of ontplofbare stoffen wordt gewerkt. ESD-beschermkleding mag niet worden gebruikt in met zuurstof verrijkte omgevingen zonder voorafgaande goedkeuring door de verantwoordelijke veiligheidstechnicus. De ESD-werking van beschermkleding kan door slijtage, wassen en eventuele verontreiniging nadelig worden beïnvloed. ESD-beschermkleding dient alle niet-conforme materialen volledig te bedekken tijdens gebruik (dit omvat tevens buigen en alle andere lichaamsbewegingen) en eventuele lus- en haaksluitingen mogen niet worden geopend. De juiste stappen dienen te worden genomen om ervoor te zorgen dat de gebruiker goed geaard is. De weerstand tussen de persoon en de aarde moet minder zijn dan $10^8\Omega$, bijvoorbeeld door geschikte schoenen of laarzen te dragen.

In het onwaarschijnlijke geval van defecten mag het kledingstuk niet worden gedragen. Stuur het defecte kledingstuk terug (ongebruikt en schoon) naar uw distributeur
Opslag- bewaar de kleding niet in extreme warmte of in direct zonlicht
Weggooien - gooi kleding weg in overeenstemming met de plaatselijk geldende voorschriften Voor vragen kunt u contact opnemen met het technische team van Ansell. De fabrikant wijst alle garanties van de hand die niet specifiek in de productverpakking worden vermeld en is niet verantwoordelijk voor fout gebruik van de producten van Ansell.

KULLANIM TALIMATLARI — TR

AB Uygunluk Beyanı'nı www.ansell.com/regulatory adresinden indirebilirsiniz.
AlphaTec® 2300 STANDARD eski adıyla MICROGARD® 2300 STANDARD

Etiket İşaretleri: 1. Tulum Üreticisi ve Marka Adı. **2.** CE İşareti. SGS Fimko Kategori III Onayına Uygundur, 2016/425 AB Yönetmeliği Tip Muayenesi, SGS Fimko Oy, P.O. Box 30 (Särkiniementie 3), 00211 HELSINKI, Finland. İngiltere tarafından gerçekleştirilmiştir. Onaylanmış Kurum No: 0598 **3.** Sınırlı kullanım ömürlü kimyasal koruyucu elbise. **4.** Ürünü kullanmadan önce bu talimat sayfasını okuyun **5.** Bedenler **6.** Üretim Ayı / Yılı. **7.** Model tanımlaması. **8.** Beden piktogramı vücut ölçülerini gösterir. **9.** Yıkamayın. **10.** Ütülemeyin. **11.** Tamburlu kurutma yapmayın. **12.** Kuru temizlemeye vermeyin. **13.** Yeniden kullanmayın **14.** Alev alır malzeme. Ateşten uzak tutun.

Koruma Seviyeleri ve Ek Özellikler: 15. Elde edilen tam vücut koruması "Tipler" **16.** Tulum, radyoaktif parçacıklara karşı bariyer olarak, Madde 4.2 hariç olmak üzere EN 1073-2'ye göre test edilmiştir. **17.** EN 1149-5 Kumaş anti-statik özelliktedir ve doğru topraklama yapıldığında elektrostatik koruma sağlar. **18.** Kumaş, bulaşıcı maddelere karşı koruma bakımından EN 14126'ya göre test edilmiştir.

AlphaTec® 2300 STANDART Kumaşın Fiziksel Performansı	EN Sınıfı*
EN 530 Aşınma	2 / 6
EN ISO 7854 Esneyerek çatlama	2 / 6
EN ISO 9073–4 Yırtılma direnci	2 / 6
EN ISO 13934–1 Çekme direnci	2 / 6
EN 863 Delinme direnci	2 / 6
EN 25978 Engellemeye direnç	Engellenme yok
EN ISO 13935–2 Dikiş mukavemeti	3 / 6

* EN 14325:2004 ile belirtilen EN Sınıfı. Sınıf numarası ne kadar yüksekse performans o kadar yüksek demektir.

EN ISO 6530 Kimyasal nüfuzuna karşı direnç – AlphaTec® 2300 STANDARD Kumaş

	Geçirmezlik EN Sınıfı*	Nüfuz EN Sınıfı*
Sülfürik asit (%30)	3 / 3	3 / 3
Sodyum hidroksit (%10)	3 / 3	3 / 3
o–Ksilen	3 / 3	3 / 3
Bütan–1–ol	3 / 3	3 / 3

AlphaTec® 2300 STANDARD Tüm Elbise Performansı

Tip 5: Partikül Testi	EN ISO 13982–1:2004+A1:2010 Ljmn, 82/90 ≤ %30 ve Ls, 8/10 ≤ %15	Başarılı
Tip 6: Azaltılmış Püskürtme Testi	EN 13034:2005+A1:2009	Başarılı
⚠ Radyoaktif Partiküller	EN 1073–2:2002**	Sınıf 2
Elektrostatik Özellikler	EN 1149–5:2008	Başarılı, t_{50}< 4 s

**Ürün zaten alev alabilirlik uyarısı taşıdığından tutuşma direnci test edilmemiştir. Not: İyonlaştırıcı radyasyona karşı koruma sağlamaz.

AlphaTec® 2300 Standart Kumaş EN 14126:2003 Sonuçları

Test Yöntemi	EN Sınıflandırması	Test Yöntemi	EN Sınıflandırması
ISO 16603	Başarılı (20 kPa)	ISO 16604	Sınıf 6 / 6
EN ISO 22610	Sınıf 6 / 6	ISO/DIS 22611	Sınıf 3 / 3
ISO 22612	Sınıf 3 / 3		

Tipik Kullanım Alanları
AlphaTec® elbiseler, işçileri tehlikeli maddelere, hassas ürünlere veya kontaminasyon barındıran proseslere karşı korumak için tasarlanmıştır. Tipik olarak, toksisite ve maruziyet koşullarına bağlı olarak spesifik tehlikelere karşı koruma sağlamak için kullanılırlar. Bkz. "Tip" Koruma Seviyeleri ve Elde Edilen Ek Özellikler.

Kullanım Sınırlamaları
- Elbiseyi kullanmadan önce tüm talimatları okuyun ve elbiseyi, koruyucu özelliğine zarar verebilecek hasarlara (delikler, hasarlı dikişler, hasarlı sabitleyiciler, çok kirli kısımlar vs.) karşı inceleyin. Hasarlı elbiseyi yenisiyle değiştirin.
- Kontamine olmuş elbiseler çıkarılırken, zararlı maddelerin kullanıcıya temas etmemesine dikkat edilmelidir. Elbise kontamine olmuşsa, çıkarılmadan önce dekontaminasyon prosedürleri uygulanmalıdır (dekontaminasyon duşuna girmek gibi).
- Kontamine olan, aşınan veya hasar gören elbise çıkarılmalı ve uygun bir şekilde bertaraf edilmelidir.
- Çalışma ortamı yeterince doğru analiz edilmezse, kimyasal koruyucu elbise giymek ısı stresine yol açabilir. Isı stresini veya Ansell elbisenin zarar görmesini en aza indirmek için uygun iç giysiler giyilmesi düşünülmelidir.
- Ansell ürünleri diğer KKD'ler ile birlikte ve tam tip koruma amacıyla kullanılıyorsa, kol ağızları eldivenlere, bilekler botlara ve başlık solunum aygıtına bantla sabitlenmelidir. Ayrıca, kendinden yapışkanlı fermuar kapağı, arka kısımdaki kağıt soyulup bu kısım sıkıca bastırılarak kullanılmalıdır. Bunu yaparken buruşma veya katlanma meydana gelmemesine dikkat edin ve fermuar kapağını yerine sabitledikten sonra tam koruma için ilave bant da yapıştırın. Bu başlıksız tulumu ayrı bir başlıkla birlikte kullanırken, başlığın elastik bir yüz açıklığının ve giysinin altına giyilmesi gereken en az 10 cm bir omuz koruyucusunun bulunduğundan emin olun. Başlık, tuluma eksiksiz bir şekilde bantlanmalıdır.
- Hiçbir elbise tüm kimyasallara veya zararlı maddelere karşı eksiksiz koruma sağlamaz. Ansell ürünlerinin tek başına veya diğer KKD'ler ile birlikte kullanıldığında belli bir uygulamaya uygun olup olmadığına karar vermek tamamen kullanıcının sorumluluğudur.
- Sabitlenmiş çoraplı modeller: Çoraplar, kimyasal koruyucu botların (ayrı olarak satılır) içine giyilecek ve sarkan kısmı bot açıklığının en üst kısmının üzerine gelecek biçimde giyilmek üzere tasarlanmıştır. Sabitlenmiş çorap veya botlar, dökülen kimyasalların veya sıvı birikintilerinin üzerinde durmak veya yürümek için uygun değildir.
- Kaymayı yavaşlatıcı ayakkabılar kaymaya karşı sınırlı bir koruma sağlar, ancak özellikle ıslak yüzeylerde kayma ve/veya düşme riskini tamamen ortadan kaldırmaz. Kullanacağınız çorap veya botların üzerinde yürüyeceğiniz yüzeye karşı yeterince mekanik direnç sağlayacağından ve taban kısmının hasarsız olduğundan emin olun. Bot veya ayakkabı galoşlarında ya da sabitlenmiş çorap veya botlarda kullanılan bazı malzemeler, kayma ve/veya düşme riski bulunan ortamlarda kullanmaya uygun değildir.
- Daha fazla görünürlük için geriye yansıtıcı gri şerit bulunan modeller: Ürün, EN ISO 20471'e uygun değildir.
- Parmak halkalı modeller: Sadece, kullanıcının parmak halkasını iç eldivenin üzerine yerleştirdiği ve ikinci eldiveni elbise kolunun üzerine taktığı ikili eldiven sistemiyle kullanılmalıdır.
- Uyarı: Tehlikeli bölgelerde çalışırken kanca ve halka sabitleyiciler (varsa) açılmamalıdır.
- Elektronik Yitirgen ("ESD") Koruyucu Elbise, alev alabilir veya patlayıcı ortamlardayken ya da alev alır veya patlayıcı maddeler elleçlenirken açılmamalı veya çıkarılmamalıdır. ESD Koruyucu Elbise, sorumlu emniyet mühendisinden önceden onay alınmadan oksijen bakımından zengin ortamlarda kullanılmamalıdır. Aşınma, yıpranma, yıkama işlemleri ve kontaminasyon koruyucu elbisenin ESD performansını etkileyebilir. ESD Koruyucu Elbise normal kullanım (bükülmeler ve hareketler dahil) sırasında tüm uygun olmayan malzemeleri tamamen kapatmalı ve elbisedeki kanca ve halka sabitleyiciler (varsa) açılmamalıdır. Elbiseyi giyen kişinin uygun biçimde topraklanmasını sağlamaya yönelik tedbirler alınmalıdır. Kişi ile toprak arasındaki direnç $10^8\Omega$ değerinden az olmalıdır (uygun tip ayakkabı giyilerek bu sağlanabilir).

Kusurlu olma ihtimali düşük de olsa, elbiseyi giymeyin. Kusurlu elbiseyi (kullanılmamış ve kontamine olmamış halde) ürün distribütörünüze iade edin
Saklama – Çok sıcak veya doğrudan güneş ışığı alan yerlerde saklamayın
Bertaraf – Elbiseleri yerel yönetmeliklere göre bertaraf edin
Konu hakkında sorularınız varsa Ansell teknik ekibine danışabilirsiniz. Üretici, ürün ambalajında açıkça belirtilmemiş her tür garantiyi reddeder ve Ansell ürünlerinin hatalı kullanılmasından ötürü hiçbir şekilde sorumlu tutulamaz.

ISTRUZIONI PER L'USO — IT

La Dichiarazione di Conformità EU è scaricabile qui www.ansell.com/regulatory
AlphaTec® 2300 STANDARD nome usato in precedenza MICROGARD® 2300 STANDARD

Marcature etichetta: 1. Produttore della tuta/marca. **2.** Marcatura CE. Conferma approvazione Categoria III da parte di SGS Fimko, esame Tipo Regolamento EU 2016/425 effettuato da SGS Fimko Oy, P.O. Box 30 (Särkiniementie 3), 00211 HELSINKI, Finland. Organismo notificato n.: 0598 **3.** Indumenti per protezione da agenti chimici con vita utile limitata. **4.** Leggere il presente foglio di istruzioni prima dell'uso **5.** Dimensioni **6.** Mese / anno di fabbricazione. **7.** Identificazione del modello. **8.** Il pittogramma sulle dimensioni indica le misure corporee **9.** Non lavare. **10.** Non stirare. **11.** Non asciugare in asciugatrice. **12.** Non lavare a secco. **13.** Non riutilizzare **14.** Materiale infiammabile. Tenere lontano dal fuoco

Livelli di protezione e altre proprietà: 15. "Tipi" di protezione integrale del corpo raggiunta. **16.** Tuta testata secondo EN 1073-2 per la sua funzione di barriera contro le particelle radioattive. **17.** Tessuto sottoposto a trattamento antistatico secondo norma EN 1149-5 per protezione elettrostatica se correttamente messo a terra. **18.** Tessuto testato secondo la norma EN 14126 per la barriera contro gli agenti infettivi.

Prestazione fisica del tessuto standard AlphaTec® 2300 STANDARD Fabric	Classe EN*
EN 530 Abrasione	2 di 6
EN ISO 7854 Screpolature da flessione	2 di 6
EN ISO 9073-4 Resistenza allo strappo	2 di 6
EN ISO 13934-1 Resistenza alla trazione	2 di 6
EN 863 Resistenza alla puntura	2 di 6
EN 25978 Resistenza al bloccaggio	Nessun bloccaggio
EN ISO 13935-2 Tenuta delle cuciture	3 di 6

* Classe EN specificata dalla norma EN 14325:2004. Più alto è il numero della classe, migliore è la prestazione.

EN ISO 6530 Resistenza alla penetrazione dei prodotti chimici – tessuto AlphaTec® 2300 STANDARD

	Classe EN di repellenza*	Class EN di penetrazione*
Acido solforico (30%)	3 di 3	3 di 3
Idrossido di sodio (10%)	3 di 3	3 di 3
o-Xilene	3 di 3	3 di 3
Butano-1-olo	3 di 3	3 di 3

Prestazione dell'intera tuta AlphaTec® 2300 STANDARD

Tipo 5: Test della resistenza alle particelle	EN ISO 13982-1:2004+A1:2010 Ljmn, 82/90 ≤ 30% e Ls, 8/10 ≤ 15%	Superato
Tipo 6: Test dello spruzzo ridotto	EN 13034:2005+A1:2009	Superato
⚠ Particelle radioattive	EN 1073-2:2002**	Classe 2
Proprietà elettrostatiche	EN 1149-5:2008	Superato t_{50}< 4 s

**La resistenza alla combustione non è testata visto che il prodotto riporta già l'avviso relativo all'infiammabilità. Nota: non protegge dalle radiazioni ionizzanti.

Risultati EN 14126:2003 per tessuto AlphaTec® 2300 Standard Fabric

Metodo di prova	Classificazione EN	Metodo di prova	Classificazione EN
ISO 16603	Superato (20 kPa)	ISO 16604	Classe 6 di 6
EN ISO 22610	Classe 6 di 6	ISO/DIS 22611	Classe 3 di 3
ISO 22612	Classe 3 di 3		

Tipiche aree di utilizzo
Gli indumenti AlphaTec® sono studiati per proteggere i lavoratori da sostanze pericolose o prodotti e processi sensibili dalla contaminazione. In genere vengono utilizzati per la protezione da rischi specifici che dipendono dalla tossicità e dalle condizioni di esposizione. Consultare i livelli di protezione per "Tipo" e le ulteriori proprietà.

Limiti d'uso
- Prima dell'uso, leggere bene tutte le istruzioni e ispezionare gli indumenti per assicurarsi che non presentino danni che potrebbero ridurne la funzione protettiva (ad es. buchi, cuciture e chiusure danneggiate, aree molto sporche). Sostituire eventuali indumenti danneggiati.
- Fare molta attenzione nel togliersi tute contaminate per evitare la contaminazione della persona che indossa la tuta con sostanze chimiche pericolose. Se gli indumenti sono contaminati, eseguire le procedure di decontaminazione (doccia decontaminante) prima di toglierseli.
- In caso di contaminazione, gli indumenti sporchi o danneggiati devono essere rimossi e smaltiti in modo corretto.
- Indossare indumenti per la protezione chimica può essere causa di stress termico se non si prendono seriamente in considerazione le condizioni dell'ambiente di lavoro. Per ridurre al minimo lo stress termico o il danneggiamento degli indumenti Ansell, indossare le opportune sottovesti.
- Se si usano i prodotti Ansell insieme ad altri DPI e protezioni di tipo "completo", far aderire bene i polsini ai guanti, le caviglie agli stivali e il cappuccio al respiratore con il nastro. Inoltre, utilizzare la pattina autoadesiva della cerniera togliendo la cartina retrostante e premendo con forza per evitare grinze o pieghe. Dopo aver fissato la pattina della cerniera, applicare altro nastro per la massima protezione. Se si usa la tuta con un cappuccio a parte, assicurarsi che il cappuccio sia dotato di apertura facciale elastica e copertura spalle di 10 cm da indossare sotto gli abiti. Il cappuccio deve essere interamente fissato alla tuta con un nastro.
- Nessun indumento assicura una protezione completa da tutti i prodotti chimici e le sostanze pericolose. La decisione finale sull'idoneità dei prodotti Ansell, da soli o insieme ad altri DPI, per ogni applicazione è esclusiva responsabilità dell'utilizzatore.
- Modelli con calzini attaccati: le calze vanno indossate all'interno degli stivali per la protezione chimica (che vengono venduti separatamente) con il risvolto posizionato sulla parte superiore dell'apertura dello stivale. I calzini o gli stivali attaccati non sono adatti per camminare né per calpestare sversamenti di prodotti chimici o pozzanghere di liquidi.
- Le calzature antiscivolo offrono una resistenza limitata allo scivolamento, ma non eliminano completamente il rischio di scivolamento e/o di caduta, soprattutto su superfici bagnate. Verificare che i calzini o gli stivali assicurino una resistenza meccanica adeguata per la superficie su cui si prevede di camminare e che la suola non sia danneggiata. Alcuni materiali usati per sovra-stivali o sovra-scarpe o nei calzini o stivali attaccati non sono da usare in ambienti che presentano rischi di scivolamento e/o caduta.
- Modelli con nastro retroriflettente argentato per una maggiore visibilità; il prodotto non è conforme alla norma EN ISO 20471.
- I modelli dotati di loop per dita vanno usati solo con un sistema a doppio guanto in cui l'utilizzatore mette il loop per dita sul sottoguanto e poi indossa il secondo guanto sulla manica dell'indumento.
- Avvertenza - Se presenti, le chiusure a gancio e ad anello non devono essere aperte mentre si lavora in zone di pericolo.
- Gli indumenti protettivi dissipativi elettrostatici (ESD) non devono essere aperti né tolti in presenza di atmosfere infiammabili o esplosive né mentre si maneggiano sostanze infiammabili o esplosive. Gli indumenti ESD non devono essere usati in atmosfere ricche di ossigeno senza l'approvazione del responsabile della sicurezza. Le prestazioni degli indumenti protettivi ESD possono essere influenzate dall'usura, dai lavaggi e da possibili contaminazioni. Gli indumenti protettivi ESD devono coprire completamente tutti i materiali non conformi durante il normale utilizzo (compresi piegamenti e movimenti) e le eventuali chiusure a gancio e ad anello dell'indumento non devono essere aperte. Adottare adeguate misure per garantire che la persona che indosserà la tuta sia opportunamente messa a terra. resistenza tra la persona e la terra deve essere inferiore a $10^8\Omega$, ad esempio mediante l'uso di adeguate calzature.

Nell'improbabile caso di difetti, non indossare l'indumento. Restituire l'indumento difettoso (non utilizzato e non contaminato) al distributore.
Conservazione - Non conservare in ambienti sottoposti a calore eccessivo o luce solare diretta.
Smaltimento - Smaltire gli indumenti secondo le normative locali.
Per qualsiasi domanda, si prega di contattare il team tecnico Ansell.Il produttore nega ogni garanzia non specificamente indicata nella confezione del prodotto e non è responsabile per usi impropri dei prodotti Ansell.

INSTRUKSJONER FOR BRUK — NO

EU-samsvarserklæring kan lastes ned fra www.ansell.com/regulatory
AlphaTec® 2300 STANDARD tidligere kjent som MICROGARD® 2300 STANDARD

Merking: 1. Kjeledressprodusent/merkenavn. **2.** CE-merking. Bekrefter kategori III-godkjennelse av SGS Fimko., EU-direktiv og EU-forskrift 2016/425 typegodkjennelse utført av SGS Fimko Oy, P.O. Box 30 (Särkiniementie 3), 00211 HELSINKI, Finland. Teknisk kontrollorgan nr.: 0598 **3.** Kjemiske beskyttelsesklær med begrenset levetid. **4.** Les dette instruksjonsarket før bruk **5.** Størrelse **6.** Produksjonsmåned/-år. **7.** Modell-ID. **8.** Størrelsespiktogram angir kroppsmål **9.** Må ikke vaskes. **10.** Må ikke strykes. **11.** Må ikke tørkes i tørketrommel. **12.** Må ikke renses. **13.** Må ikke brukes på nytt **14.** Antennelig materiale. Holdes unna ild.

Beskyttelsesgrader og tilleggsegenskaper: 15. Full kroppsbeskyttelses-"typer" oppnådd **16.** Kjeledressen er testet iht. EN 1073-2 for barriere mot radioaktive partikler. **17.** EN 1149-5 Tekstil antistatisk behandlet og tilbyr elektrostatisk beskyttelse når det jordes korrekt. **18.** Tekstil testet i henhold til EN 14126 for barriere mot smittestoffer.

Fysisk ytelse for AlphaTec® 2300 STANDARD Fabric	EN-klasse*
EN 530 Slitasje	2 av 6
EN ISO 7854 Dynamisk bøyningssprekking	2 av 6
EN ISO 9073-4 Rivefasthet	2 av 6
EN ISO 13934-1 Strekkfasthet	2 av 6
EN 863 Punkteringsmotstand	2 av 6
EN 25978 Motstand mot blokkering	Ingen blokkering
EN ISO 13935-2 Sømstyrke	3 of 6

* EN-klasse spesifisert av EN 14325:2004. Jo høyere klassenummer, desto bedre ytelse.

EN ISO 6530 Motstand mot kjemikaliegjennomtrengning av kjemikalier – AlphaTec® 2300 STANDARD materiale

	Avstøtning EN-klasse*	Gjennomtrengning EN-klasse*
Svovelsyre (30 %)	3 av 3	3 av 3
Natriumhydroksyd (10 %)	3 av 3	3 av 3
o-Xylen	3 av 3	3 av 3
Butan-1-ol	3 av 3	3 av 3

AlphaTec® 2300 STANDARD heldraktytelse

Type 5: Partikkeltest	EN ISO 13982-1:2004+A1:2010 Ljmn, 82/90 ≤ 30 % og Ls, 8/10 ≤ 15 %	Bestått
Type 6: Redusert spraytest	EN 13034:2005+A1:2009	Bestått
⚠ Radioaktive partikler	EN 1073-2:2002**	Klasse 2
Elektrostatiske egenskaper	EN 1149-5:2008	Bestått t_{50}< 4 s

**Antennelsesmotstand er ikke testet siden produktet allerede er merket som brannfarlig. Merk: Beskytter ikke mot ioniserende stråling.

AlphaTec® 2300 Standard Fabric EN 14126:2003 Resultater

Testmetode	EN-klassifisering	Testmetode	EN-klassifisering
ISO 16603	Bestått (20 kPa)	ISO 16604	Klasse 6 av 6
EN ISO 22610	Klasse 6 av 6	ISO/DIS 22611	Klasse 3 av 3
ISO 22612	Klasse 3 av 3		

Typiske bruksområder
AlphaTec®-plagg er beregnet for å beskytte arbeidere mot farlige stoffer eller skjøre produkter og prosesser mot forurensing. De blir vanligvis brukt til beskyttelse mot spesifikke farer avhengig av toksisitet og eksponeringsforhold. Se "Type" beskyttelsesnivåer og ytterligere egenskaper som er oppnådd.

Bruksbegrensninger
- Før bruk må du lese alle instruksjonene og undersøke klærne for eventuelle skader som kan innvirke på beskyttelsesfunksjonen (f.eks. hull, ødelagte sømmer og fester, svært tilsmussede områder). Skift ut skadete plagg.
- Vær forsiktig ved fjerning av forurensede plagg for å unngå å forurense brukeren med farlige stoffer. Hvis plaggene er forurenset, må dekontamineringsprosedyrer følges (dvs. dekontamineringsdusj) før plagget tas av.
- Ved forurensing, slitasje eller skade bør plagget fjernes og deponeres forskriftsmessig.
- Bruk av kjemiske beskyttelsesplagg kan forårsake heteslag hvis det ikke tas tilstrekkelig hensyn til omgivelsene på arbeidsplassen. Egnet undertøy bør vurderes for å minimere heteslag eller skade på Ansell-plagget.
- Når Ansell-produkter brukes sammen med annet personlig beskyttelsesutstyr, og for full "typegodkjennelse", er det viktig å teipe mansjetter til hansker, ankler til støvler, hetten til gassmasken. Den selvklebende glidelåsklaffen bør også brukes ved å fjerne beskyttelsespapiret og presse den godt ned. Pass på at den ikke krøller eller bretter seg. Når glidelåsklaffen er festet, bør det også påføres mer tape for å oppnå full typebeskyttelse. Når denne kjeledressen uten hette brukes med en separat hette, må det påses at hetten har en elastisk ansiktsåpning og skulderklaff på 10 cm som skal være under plagget. Hetten teipes fullstendig til kjeledressen.
- Ikke noe plagg gir fullstendig beskyttelse mot alle kjemikalier eller farlige stoffer. Bestemmelse av Ansell-produkters egnethet, enten alene eller i kombinasjon med annet personlig beskyttelsesutstyr, for et bruksområde er det endelige ansvaret til brukeren.
- Modeller med påmonterte sokker; sokkene er beregnet for å brukes inni kjemiske vernestøvler (selges separat) med klaffen plassert over kanten av støveläpningen. Påmonterte sokker eller støvler egner seg ikke for å gå eller stå i kjemisk spill eller væskedammer
- Sklihemmende fottøy gir en viss beskyttelse mot å skli, men vil ikke fullstendig utelukke risikoen for å skli og/eller falle, særlig på vått underlag. Kontroller at sokkene eller støvlene gir tilstrekkelig mekanisk motstand for underlaget det skal gås på og at sålen ikke er skadet. Visse materialer som er brukt i overstøvler, oversko eller påmonterte sokker eller støvler er ikke beregnet for bruk i omgivelser hvor det er risiko for å skli og/eller falle.
- Modeller med reflekterende sølvtape for økt synlighet; produktet oppfyller ikke kravene i EN ISO 20471.
- Modeller med fingerløkker; bør bare brukes med det doble hanskesystemet, hvor brukeren putter fingerløkken over underhansken og den andre hansken deretter føres over plaggermet.
- Advarsel - eventuelle krok- og løkkefester må ikke åpnes under bruk i faresoner
- Elektrostatisk utladning ('ESD') Beskyttelsesklær skal ikke åpnes eller fjernes i antennelige eller eksplosjonsfarlige atmosfærer eller ved håndtering av antennelige eller eksplosjonsfarlige stoffer. ESD-beskyttelsesklær skal ikke brukes i oksygenrike atmosfærer uten forhåndsgodkjennelse av ansvarlig sikkerhetstekniker. ESD-egenskapene til beskyttelsesklær kan påvirkes av slitasje, vasking og mulig forurensning. ESD-plagg skal tildekke alle ikke-beskyttede materialer fullstendig ved normal bruk (inkludert bøying og bevegelser), og eventuelle krok- og løkkefester på plagget må ikke åpnes. Det bør iverksettes tiltak for å sikre at brukeren av dressen er skikkelig jordet. Resistansen mellom personen og jorden skal være under $10^8\Omega$, f.eks. ved å bruke korrekt fottøy.

Hvis plagget mot formodning skulle ha defekter, må det ikke brukes. Returner det defekte plagget (ubrukt og ikke forurenset) til leverandøren.
Oppbevaring - Må ikke oppbevares ved høye temperaturer eller i direkte sollys
Deponering - Deponer plaggene i henhold til lokale forskrifter
Hvis du har spørsmål, kontakt Ansells tekniske team. Produsenten fraskriver seg enhver garanti som ikke er spesifikt oppgitt i produktpakningen og er ikke ansvarlig ved ukorrekt bruk av Ansell-produkter.

INSTRUKTIONER FÖR ANVÄNDNING — SV

EU-försäkran om överensstämmelse kan hämtas på www.ansell.com/regulatory
AlphaTec® 2300 STANDARD tidigare känd som MICROGARD® 2300 STANDARD

Etikettmärkning: 1. Overalltillverkare/varumärke. **2.** CE-märkning. Bekräftar Kategori III-godkännande av SGS Fimko.,EU-förordning 2016/425 Typkontroll utförd av SGS Fimko Oy, P.O. Box 30 (Särkiniementie 3), 00211 HELSINKI, Finland. Anmält organ nr: 0598 **3.** Kemskyddskläder med begränsad livslängd. **4.** Läs detta instruktionsblad innan användning **5.** Storlek **6.** Tillverkad Månad/År. **7.** Modell-ID. **8.** Storleksöversikten visar kroppsmåtten **9.** Får ej tvättas. **10.** Får ej strykas. **11.** Får ej torktumlas. **12.** Får ej kemtvättas. **13.** Får ej återanvändas **14.** Brandfarligt material. Hålls borta från öppen eld.

Skyddsnivåer och ytterligare egenskaper: 15. Uppnådda "typer" av helkroppsskydd 16. Dräkten har testats enligt EN 1073-2 för skydd mot radioaktiva partiklar **17.** EN 1149-5 Tyget är antistatiskt behandlat och ger elektrostatiskt skydd när den är korrekt jordad. **18.** Tyget har testats i enlighet med EN 14126 för skydd mot infektiöst agens.

Fysiska egenskaper för AlphaTec® 2300 STANDARD Fabric	EN-klass*
EN 530 Nötning	2 av 6
EN ISO 7854 Flexningssprickning	2 av 6
EN ISO 9073-4 Rivhållfasthet	2 av 6
EN ISO 13934-1 Draghållfasthet	2 av 6
EN 863 Punkteringsmotstånd	2 av 6
EN 25978 Beständighet mot hopklibbning	Ingen hopklibbning
EN ISO 13935-2 Sömstyrka	3 av 6

* EN-klass specificerat i EN 14325:2004. Ju högre klassnummer, desto bättre prestanda.

EN ISO 6530 Beständighet mot inträngning av kemikalier – AlphaTec® 2300 STANDARD

	Frånstötningsförmåga EN-klass*	Penetrering EN-klass*
Svavelsyra (30 %)	3 av 3	3 av 3
Natriumhydroxid (10 %)	3 av 3	3 av 3
o-Xylen	3 av 3	3 av 3
Butan-1-ol	3 av 3	3 av 3

Hela dräktens egenskaper för AlphaTec® 2300 STANDARD

Typ 5: Partikeltest	EN ISO 13982-1:2004+A1:2010 Ljmn, 82/90 ≤ 30 % och Ls, 8/10 ≤ 15 %	Pass
Typ 6: Reducerat spraytest	EN 13034:2005+A1:2009	Pass
⚠ Radioaktiva partiklar	EN 1073-2:2002**	Klass 2
Elektrostatiska egenskaper	EN 1149-5:2008	Pass t_{50}< 4 s

**Motståndskraft mot antändning testas inte eftersom produkten redan är märkt som brandfarlig. Obs! Skyddar inte mot joniserande strålning.

AlphaTec® 2300 Standard Fabric EN 14126:2003 Resultat

Testmetod	EN-klassificering	Testmetod	EN-klassificering
ISO 16603	Pass (20 kPa)	ISO 16604	Klass 6 av 6
EN ISO 22610	Klass 6 av 6	ISO/DIS 22611	Klass 3 av 3
ISO 22612	Klass 3 av 3		

Typiska användningsområden
Dräkter från AlphaTec® är utformade för att skydda arbetare mot farliga ämnen samt känsliga produkter och processer mot kontaminering från lätta stänk eller sprut av ej antändliga vätskor. De används typiskt för skydd mot specifika faror beroende på toxicitet och exponeringsförhållanden. Se de olika typernas skyddsnivåer och ytterligare egenskaper.

Användningsbegränsningar
- Innan användning, läs igenom alla instruktioner och inspektera plaggen för skador som kan påverka dess skyddande funktion (t.ex. hål, skadade sömmar och fästen, smutsiga områden). Ersätt skadade plagg.
- Var försiktig när kontaminerade plagg tas av så att inte användaren kontamineras med farliga ämnen. Om plagg har kontaminerats ska tillvägagångssätt för dekontaminering följas (t.ex. dekontamineringsdusch) innan plagget tas av.
- Vid kontaminering, slitage eller skador ska plagget tas av och avyttras på korrekt sätt.
- Att bära kemskyddskläder kan leda till värmebelastning om inte lämpliga åtgärder för arbetsmiljön vidtas. Lämpliga underplagg ska användas för att minimera värmebelastning eller skador på din Ansell-dräkt.
- När Ansell-produkter används tillsammans med annan personskyddsutrustning, och för fullt "Typ"-skydd, är det nödvändigt att tejpa manschetterna till handskarna, anklarna till stövlarna och huvan till andningsapparaten. Den självhäftande blixtlåsfliken ska också användas, genom att dra av pappret och pressa neråt så att den sitter. Var noga med att undvika veck. Efter att blixtlåsfliken har fästs ska ytterligare tejp fästas för att ge fullständigt skydd. När den här huvlösa overallen används med separat huva, ska du säkerställa att huvan har en elastisk ansiktsöppning och en axeltäckning på 10 cm som ska bäras under plagget. Huvan ska tejpas fullständigt på overallen.
- Inga dräkter ger ett fullständigt skydd mot alla kemikalier och farliga ämnen. Att bestämma huruvida Ansell-produkter är lämpliga, vare sig de används för sig eller tillsammans med annan personskyddsutrustning, för en specifik tillämpning är användarens ansvar.
- Modeller med fasta sockar – sockarna är utformade för att bäras i kemskyddsstövlar (säljs separat) med överfliken placerad över stövelskaftets topp. Fasta sockar eller stövlar är olämpliga för att gå eller stå i kemikaliespill eller vätskepölar med.
- Halkskyddande skor ger ett begränsat halkskydd, men de eliminerar inte risken för att halka och/eller falla fullständigt, särskilt inte på våta underlag. Se till att sockorna eller stövlarna ger ett adekvat mekaniskt skydd för den yta du ska gå på samt att sulan inte är skadad. Vissa material som används i ytterstövlar, ytterskor eller fasta sockar eller stövlar är inte avsedda att användas i miljöer där det finns risk för fall och/eller halka.
- Modeller med silverfärgad reflekterande tejp för ökad synlighet; produkten uppfyller inte EN ISO 20471.
- Modeller med fingeröglor ska endast användas med ett dubbelt handsksystem där användaren sätter fingeröglan över innerhandsken och ytterhandsken sedan bärs över dräktens ärm.
- Varning - kardborreband, om sådana finns, ska inte öppnas vid arbete i farliga områden
- Skyddskläder med elektrostatiska egenskaper (ESD) ska inte öppnas eller tas av i lättantändliga eller explosiva miljöer eller vid hantering av lättantändliga eller explosiva ämnen. ESD-skyddande kläder ska inte användas i syreberikade miljöer utan föregående godkännande från den säkerhetsansvarige. ESD-funktionen i skyddskläderna kan påverkas av slitage, tvätt och kontaminering. ESD-kläder ska under normal användning täcka alla material som inte uppfyller kraven (även vid böjar och rörelser) och eventuella kardborreband på dräkten ska inte öppnas. Lämpliga åtgärder ska vidtas för att säkerställa att användaren av dräkten är ordentligt jordad. Resistansen mellan personen och jord ska vara mindre än $10_8\Omega$, t.ex. genom att bära lämpliga skor.Om dräkten osannolikt nog skulle vara defekt, ska den inte användas. Returnera den defekta dräkten (oanvänd och okontaminerad) till din leverantör.

Förvaring - Förvara inte dräkten i överdriven värme eller i direkt solsken
Avyttring - Avyttra dräkter i enlighet med lokal lagstiftning
Vid frågor, kontakta Ansells tekniska team. Tillverkaren ger inga garantier som inte specifikt uttrycks på produktförpackningen och ansvarar inte för felaktig användning av Ansell-produkter.

KÄYTTÖOHJEET — FI

EU-vaatimuksenmukaisuusvakuutus on ladattavissa osoitteesta www.ansell.com/regulatory
AlphaTec® 2300 STANDARD aiemmin tuotemerkillä MICROGARD® 2300 STANDARD

Tuoteselostemerkinnät: 1. Haalareiden valmistaja/tuotemerkki. **2.** CE-merkki. Vahvistaa luokan III hyväksynnän, jonka on antanut SGS Fimko.,EU-asetuksen 2016/425 mukaisen tyyppihyväksyntätarkastuksen suorittanut SGS Fimko Oy, P.O. Box 30 (Särkiniementie 3), 00211 HELSINKI, Finland Ilmoitetun laitoksen nro: 0598 **3.** Käyttöiältään rajoitettu kemikaalisuojavaatetus. **4.** Lue tämä käyttöohjearkki ennen käyttöä **5.** Koko **6.** Valmistuskuukausi/vuosi. **7.** Mallin tunniste. **8.** Koonmäärityksen kuvamerkki esittää kehon mitat **9.** Älä pese. **10.** Älä silitä. **11.** Älä rumpukuivaa. **12.** Älä kuivapese. **13.** Älä käytä uudelleen **14.** Helposti syttyvä materiaali. Pidä etäällä tulesta.

Tyyppisuojaustasot ja lisäominaisuudet: 15. Saavutetut koko kehon suojaustyypit: **16.** Haalarit on testattu standardin EN 1073-2 mukaisesti suojaksi radioaktiivisia hiukkasia vastaan **17.** Kangas käsitelty standardin EN 1149-5 mukaisesti staattisen sähkövarauksen muodostumisen estämiseksi ja suojaa staattiselta sähköpurkaukselta oikein maadoitettuna. **18.** Kangas koestettu suojaavan taudinaiheuttajilta standardin EN 14126 mukaisesti.

AlphaTec® 2300 STANDARD -kankaan fyysinen suorituskyky	EN-luokka*
EN 530 hankaus	2/6
EN ISO 7854 taivutusmurtumat	2/6
EN ISO 9073-4 repäisylujuus	2/6
EN ISO 13934-1 vetolujuus	2/6
EN 863 lävistyslujuus	2/6
EN 25978 takertumisen vastustus	Ei estoa
EN ISO 13935-2 sauman lujuus	3/6

* EN-luokka standardin EN 14325:2004 mukaan. Korkeampi luokka tarkoittaa parempaa suorituskykyä.

EN ISO 6530 kemikaalien tunkeutumisen kestävyys – AlphaTec® 2300 STANDARD-kangas

	EN-hylkivyysluokka*	EN-läpäisyluokka*
Rikkihappo (30 %)	3/3	3/3
Natriumhydroksidi (10 %)	3/3	3/3
o-ksyleeni	3/3	3/3
1-butanoli	3/3	3/3

AlphaTec® 2300 STANDARD, koko puvun suorituskyky

Tyyppi 5: hiukkaskoe	EN ISO 13982-1:2004+A1:2010 Ljmn, 82/90 ≤ 30 % ja Ls, 8/10 ≤ 15 %	Hyväksytty
Tyyppi 6: heikennetty sumutuskoe	EN 13034:2005+A1:2009	Hyväksytty
⚠Radioaktiiviset hiukkaset	EN 1073-2:2002**	Luokka 2
sähköstaattiset ominaisuudet.	EN 1149-5:2008	Hyväksytty t_{50}< 4 s

**Syttymisherkkyyttä ei ole testattu, koska tuotteessa on jo varoitus helposta syttyvyydestä. Huomaa: ei suojaa ionisoivalta säteilyltä

AlphaTec® 2300 Standard -kangas, standardin EN 14126:2003 tulokset

Koestusmenetelmä	EN-luokitus	Koestusmenetelmä	EN-luokitus
ISO 16603	Hyväksytty (20 kPa)	ISO 16604	Luokka 6/6
EN ISO 22610	Luokka 6/6	ISO/DIS 22611	Luokka 3/3
ISO 22612	Luokka 3/3		

Tyypillisen käyttötarkoitukset
AlphaTec®-vaatteet on suunniteltu suojaamaan työntekijöitä vaarallisilta aineilta tai herkkiä tuotteita tai prosesseja likaantumiselta. Niitä käytetään yleensä suojana tiettyjä myrkyllisyydestä ja altistumisolosuhteista riippuvia vaaroja vastaan. Katso kohdasta Saavutetut tyyppisuojaustasot ja lisäominaisuudet.

Käyttörajoitukset
- Perehdy ennen käyttöä kaikkiin ohjeisiin ja tarkasta suojavaatteet niiden suojaominaisuuksiin vaikuttamaan kykenevien vaurioiden varalta (esim. reiät, vauriot saumoissa ja kiinnittimissä, huomattavan likaantuneet kohdat). Vaihda kaikki vaurioituneet vaatteet.
- Likaantuneita vaatteita poistettaessa tulee huolellinen, jotta vältetään käyttäjän altistuminen vaarallisille aineille. Jos vaatteet ovat saastuneita, puhdistusmenettely (eli dekontaminaatiosuihku) tulee suorittaa ennen vaatteiden riisumista.
- Saastunut, kulunut tai vaurioitunut vaate tulee poistaa käytöstä ja hävittää asianmukaisesti.
- Kemikaalisuojavaatteiden käyttäminen voi aiheuttaa lämpörasitusta jos työskentelyolosuhteita ei ole huomioitu riittävästi. Lämpörasituksen ja Ansell-vaatteen vaurioitumisen vähentämiseksi tulee harkita käyttöön sopivimpia alusvaatteita.
- Kun Ansell-tuotteita käytetään muiden henkilösuojainten kanssa ja tavoitteena on täysi tyyppihyväksytty suojaus, hihansuut on teipattava käsineisiin, lahkeensuut jalkineisiin ja huppu hengityssuojaimeen. Lisäksi on käytettävä itseliimautuvaa vetoketjuläppää repimällä taustapaperi ja painamalla läppää voimakkaasti, välttäen ryppyjä ja taitoksia. Vetoketjun suojaamisen jälkeen tulee vielä käyttää lisäksi teippiä täyden tyyppisuojauksen saavuttamiseksi. Käytettäessä tätä huputonta haalaria erillisen hupun kanssa, varmista että hupussa on joustava kasvoaukko ja 10 cm:n hartiasuojaus vaatteen alla pidettäväksi. Huppu tulee teipata haalariin koko matkalta.
- Mikään vaate ei suojaa täydellisesti kemikaaleilta tai vaarallisilta aineilta. Ansell-tuotteiden sopivuuden määrittäminen yksinään käytettyinä taikka muiden henkilösuojainten kanssa tiettyyn käyttötarkoitukseen on viime kädessä käyttäjän vastuulla.
- Mallit kiinniommelluin sukin; sukat on suunniteltu käyttäväksi kemikaalisuojajalkineiden kanssa (myydään erikseen) päälliläppä jalkineen varren yläreunan päällä. Kiinniommellut sukat tai jalkineet eivät sovellu seisomiseen tai kävelemiseen kemikaalivuotojen tai nestelammikoiden päällä.
- Liukastumista estävät jalkineet tarjoavat rajallista liukumissuojaa, mutta eivät poista kokonaan liukastumisen ja/tai kaatumisen riskiä, erityisesti märillä pinnoilla. Varmista sukkien tai jalkineiden riittävä mekaaninen kitka käveltävällä pinnalla ja että pohjat eivät ole vaurioituneet. Jotkin päällisaappaissa, päällikengissä tai kiinniommelluissa sukissa tai jalkineissa käytetyt materiaalit eivät sovellu käyttöön liukastumisen ja/tai kaatumisen riskin sisältävissä ympäristöissä.
- Hopeanväristä heijastenauhaa näkyvyyden parantamiseksi sisältävät mallit; tuote ei ole standardin EN ISO 20471 mukainen.
- Sorminauhoilla varustetut mallit; niitä tulee käyttää vain kaksoiskäsinejärjestelmillä, joissa käyttäjä asettaa sorminauhan aluskäsineen päälle ja toinen käsine puetaan vaatteet hihan päälle.
- Varoitus, jos puvussa on tarranauhoja, niitä ei tule avata vaaravyöhykkeessä toimittaessa.
- Staattisen sähkön varausta purkavia ("ESD") suojavaatteita ei saa avata tai riisua herkästi syttyvissä tai räjähtävissä kaasupitoisuuksissa tai käsiteltäessä herkästi syttyviä tai räjähtäviä aineita. ESD-suojavaatetusta ei tule käyttää happirikkaassa ympäristössä ilman vastuullisen työsuojeluinsinöörin ennakkohyväksyntää. Suojavaatetuksen ESD-suorituskykyä voi heikentää kuluminen, pesu ja mahdollinen saastuminen. ESD-vaatetuksen pitää peittää kokonaan kaikki vaatimuksia noudattamattomat materiaalit tavanomaisessa käytössä (mukaan lukien kumarruttaessa ja liikuttaessa) ja mitään vaatteen tarranauhoja ei saa avata. Puvun käyttäjän maadoitus on varmistettava asianmukaisin toimenpitein. Käyttäjän ja maan välisen vastuksen on oltava alle $10_8\Omega$, esim. käyttämällä sopivia jalkineita.

Epätodennäköisessä puutteiden havaitsemistapauksessa, älä käytä vaatetta. Palauta puutteellinen tai viallinen vaate (käyttämättömänä ja saastumattomana) jälleenmyyjällesi.
Säilytys – Älä säilytä liian kuumassa tai suorassa auringonvalossa.
Hävittäminen – Hävitä vaatteet paikallisten säädösten mukaisesti.

Esitä kysymykset Ansellin tekniseen tukeen.Valmistaja kiistää kaikki takuut, joita ei ole suoranaisesti mainittu tuotepakkauksessa, eikä valmistaja ole vastuussa Ansell-tuotteiden väärästä käytöstä.

INSTRUKTIONER TIL BRUG — DA

Overensstemmelseserklæring kan downloades fra www.ansell.com/regulatory
AlphaTec® 2300 STANDARD tidligere kendt som MICROGARD® 2300 STANDARD

Mærkning: 1. Dragtproducent/varemærke. **2.** CE-mærkning. Bekræfter Kategori III-godkendelse ved SGS Fimko., EF-direktiv & EU-forordning 2016/425 typeundersøgelse udført af SGS Fimko Oy, P.O. Box 30 (Särkiniementie 3), 00211 HELSINKI, Finland. Organ nr.: 0598 **3.** Kemisk beskyttelsestøj med begrænset holdbarhed. **4.** Læs dette instruktionsark før anvendelse **5.** Størrelse **6.** Fremstillingsmåned / -år. **7.** Modelidentifikation. **8.** Piktogram vedrørende størrelser viser kropsmål **9.** Må ikke vaskes. **10.** Må ikke stryges. **11.** Må ikke tørres i tørretumbler. **12.** Må ikke renses. **13.** Må ikke genbruges **14.** Brændbart materiale. Må ikke komme i nærheden af åben ild.

Beskyttelsesniveauer & yderligere egenskaber: 15. Opnåede "Types" helkropsbeskyttelse **16.** Heldragt afprøvet i henhold til EN 1073-2 for barriere mod radioaktive partikler. **17. E**N 1149-5 stoffet har gennemgået antistatisk behandling og giver elektrostatisk beskyttelse ved hensigtsmæssig jordforbindelse. **18.** Stof testet i henhold til EN 14126 for barriere mod smitsomme agenter.

Fysisk ydelse for AlphaTec® 2300 STANDARD Fabric	EN-klasse*
EN 530 Slitage	2 af 6
EN ISO 7854 Bestandighed over for sammenbukning	2 af 6
EN ISO 9073-4 Rivfasthed	2 af 6
EN ISO 13934-1 Trækstyrke	2 af 6
EN 863 Punkterfasthed	2 af 6
EN 25978 Bestandighed over for blokering	Ingen blokering
EN ISO 13935-2 Sømstyrke	3 af 6

*EN-klasse specificeret af EN 14325:2004. Jo højere klassetal, jo bedre er ydelsen.

EN ISO 6530 Bestandighed over for indtrængning af kemikalier - Alpha Tec® 2300 STANDARD Stof

	Frastødning EN-klasse	Indtrængning EN-klasse*
Svovlsyre (30 %)	3 af 3	3 af 3
Natriumhydroxid (10 %)	3 af 3	3 af 3
o-Xylen	3 af 3	3 af 3
Butan-1-ol	3 af 3	3 af 3

Heldragtsydelse for AlphaTec® 2300 STANDARD

Type 5: Partikeltest	EN ISO 13982-1:2004+A1:2010 Ljmn, 82/90 ≤ 30 % og Ls, 8/10 ≤ 15 %	Bestået
Type 6: Reduceret spraytest	EN 13034:2005+A1:2009	Bestået
⚠Radioaktive partikler	EN 1073-2:2002**	Klasse 2
Elektrostatiske egenskaber	EN 1149-5:2008	Bestået t_{50}< 4 s

**Modstandsdygtighed mod antændelse er ikke testet, da produktet allerede er forsynet med en brændbarhedsadvarsel. NB: beskytter ikke mod ioniserende stråling.

AlphaTec® 2300 Standard Fabric EN 14126:2003 Resultater

Testmetode	EN-klassifikation	Testmetode	EN-klassifikation
ISO 16603	Bestået (20 kPa)	ISO 16604	Klasse 6 af 6
EN ISO 22610	Klasse 6 af 6	ISO/DIS 22611	Klasse 3 af 3
ISO 22612	Klasse 3 af 3		

Typiske anvendelsesområder
AlphaTec®-beklædning er designet til at beskytte arbejdere mod farlige stoffer eller følsomme produkter og processer mod forurening. Det anvendes typisk til beskyttelse mod specifikke farer afhængig af toksisitet og eksponeringsbetingelser. Se "Type"-beskyttelsesniveauer & yderligere opnåede egenskaber.

Begrænsninger for anvendelsen
- Før anvendelse skal alle anvisninger gennemgås og tøjet inspiceres for eventuelle skader, der kan påvirke tøjets beskyttelsesfunktion (f.eks. huller, beskadigede sømme og fastgørelser, stærkt tilsmudsede områder). Udskift beskadiget tøj.
- Vær forsigtig, når forurenet tøj tages af, for ikke at forurene brugeren med farlige stoffer. Hvis tøj er forurenet, skal procedurerne for dekontaminering følges (f.eks. dekontamineringsbrusebad) før tøjet tages af.
- Efter forurening, slid eller beskadigelse skal tøjet tages af og bortskaffes korrekt.
- Anvendelse af kemisk beskyttelsestøj kan medføre varmebelastning, hvis der ikke tages hensigtsmæssigt hensyn til miljøet på arbejdsstedet. Korrekt underbeklædning skal overvejes for at minimere varmebelastning eller skade på dit Ansell-tøj.
- Når Ansell-produkter anvendes sammen med andre personlige værnemidler og for fuld "Type"-beskyttelse er det nødvendigt at tape manchetter fast til handsker, ankler til støvler og hætten til åndedrætsapparatet. Den selvklæbende lynlåsklap skal også anvendes ved at fjerne bagklædningen og trykke godt fast. Sørg for at undgå krøller eller folder, og efter fastgørelse af lynlåsklappen skal der anvendes yderligere tape for at muliggøre fuld typebeskyttelse. Når denne heldragt uden hætte anvendes med separat hætte, skal det sikres, at hætten har en elastisk ansigtsåbning og skulderdækning på 10 cm, der skal anvendes under dragten. Hætten skal tapes helt fast på heldragten.
- Intet tøj giver fuldstændig beskyttelse mod alle kemikalier eller farlige midler. Det er i sidste ende brugerens ansvar at sikre, at Ansell-produkter alene eller i kombination med yderligere personlige værnemidler er velegnede til en opgave.
- Modeller med fastgjorte sokker; sokkerne er beregnet til at blive brugt indvendig i kemiske beskyttelsesstøvler (sælges separat) med klappen anbragt over støvleåbningen. Fastgjorte sokker eller støvler er ikke egnede til at gå eller stå i spildte kemikalier eller i væskeansamlinger.
- Skridhæmmende fodtøj yder ofte begrænset skridsikkerhed men fjerner ikke helt risikoen for at glide og/eller falde, især på våde overflader. Kontroller, at sokker eller støvler yder tilstrækkelig mekanisk modstand for den overflade, der skal gås på, og at sålen ikke er beskadiget. Nogle materialer, der anvendes i overtræksstøvler, overtræksko eller fastgjorte sokker eller støvler, er ikke beregnet til brug i miljøer, hvor der er risiko for at glide og/eller falde.
- Modeller med sølvreflekterende tape for bedre synlighed; produktet overholder ikke EN ISO 20471.
- Modeller med fingerløkker; bør kun anvendes med dobbelt handskesystem, hvor brugeren anbringer fingerløkken over underhandsken, og den anden handske anvendes over dragtens ærme.
- Advarsel – eventuelle fastgørelser med krog og løkke må ikke åbnes under anvendelse i risikozoner.
- Electrostatic Dissipative ('ESD')-beskyttelsestøj må ikke åbnes eller tages af, hvor der er brændbare eller eksplosive luftarter eller under håndtering af brændbare eller eksplosive stoffer. ESD-beskyttelsestøj må ikke anvendes i iltberigede atmosfærer uden forudgående godkendelse fra den ansvarlige sikkerhedstekniker. Beskyttelsestøjets ESD-ydelse kan blive påvirket af slitage, vask og eventuel forurening. ESD-tøj skal dække alle ikke-efterlevende materialer helt under normal brug (herunder bøjning og bevægelser), og fastgørelser med krog og løkke på tøjet må ikke åbnes. Træf de relevante foranstaltninger for at sikre, at brugeren af dragten har korrekt jordforbindelse. Modstanden mellem person og jord skal være under $10_8\Omega$, f.eks. ved anvendelse af hensigtsmæssigt fodtøj.

Hvis der mod forventning forefindes defekter, må dragten ikke anvendes. Returner den defekte dragt (ubrugt og uden forurening) til din forhandler
Opbevaring - Må ikke opbevares ved kraftig varme eller i direkte sollys
Bortskaffelse - Dragter bortskaffes i henhold til lokale forordninger.

I tilfælde af spørgsmål kontaktes Ansells tekniske team.Producenten frasiger sig alle garantier, der ikke udtrykkeligt er anført på produktemballagen og påtager sig intet ansvar for ukorrekt anvendelse af Ansell-produkter.

INSTRUKCJA UŻYCIA — PL

Deklaracja zgodności UE dostępna do pobrania pod adresem www.ansell.com/regulatory
AlphaTec® 2300 STANDARD wcześniej znanego jako MICROGARD® 2300 STANDARD

Oznaczenie na etykiecie: 1. Producent kombinezonu/nazwa produktu. **2.** Oznakowanie CE. Potwierdzenie przez SGS Fimko zatwierdzenia kategorii III, badanie typu na mocy UE Rozporządzenia 2016/425 przeprowadzone przez SGS Fimko Oy, P.O. Box 30 (Särkiniementie 3), 00211 HELSINKI, Finland. Nr jednostki notyfikowanej: 0598 **3.** Odzież ochronna chroniąca przed chemikaliami o ograniczonej trwałości **4.** Przed użyciem należy przeczytać instrukcję obsługi. **5.** Rozmiar kombinezonu **6.** Miesiąc/rok produkcji. **7.** Numer identyfikacyjny modelu. **8.** Piktogram rozmiaru oznacza wymiary ciała. **9.** Nie prać. **10.** Nie prasować. **11.** Nie suszyć w suszarce. **12.** Nie czyścić chemicznie. **13.** Nie używać ponownie. **14.** Materiał łatwopalny. Trzymać z dala od ognia.

Poziomy ochrony i dodatkowe właściwości: 15. Spełnia „Typy" pełnej ochrony ciała **16.** Kombinezon testowany zgodnie z normą EN 1073-2 pod względem ochrony przed przenikaniem cząstek radioaktywnych. **17.** EN 1149-5 Tkanina antystatyczna, zapewnia ochronę elektrostatyczną przy odpowiednim uziemieniu. **18.** Tkanina przetestowana zgodnie z normą EN 14126 pod kątem ochrony przed czynnikami zakaźnymi.

Wytrzymałość fizyczna materiału AlphaTec® 2300 STANDARD	Klasa EN*
EN 530 Ścieranie	2 z 6
EN ISO 7854 Odporność na pękanie pod wpływem zginania	2 z 6
EN ISO 9073–4 Odporność na rozdzieranie	2 z 6
EN ISO 13934–1 Wytrzymałość na rozciąganie	2 z 6
EN 863 Odporność na przekłucie	2 z 6
EN 25978 Odporność na wzajemne sklejanie	Bez wzajemnego sklejania
EN ISO 13935–2 Wytrzymałość szwów	3 z 6

*Klasa EN określona w normie EN 14325:2004. Im wyższa klasa, tym lepsza wytrzymałość.

EN ISO 6530 Odporność na przenikanie substancji chemicznych – materiał kombinezonu AlphaTec® 2300 STANDARD

	Odporność Klasa EN*	Odporność Klasa EN*
Kwas siarkowy (30%)	3 z 3	3 z 3
Wodorotlenek sodu (10%)	3 z 3	3 z 3
o–Ksylen	3 z 3	3 z 3
Butan–1–ol	3 z 3	3 z 3

Wytrzymałość całego kombinezonu AlphaTec® 2300 STANDARD

Typ 5: Test cząstek	EN ISO 13982–1:2004+A1:2010 Na 82/90 przeciek wewn. ≤ 30% i na 8/10 śr. przeciek ≤ 15%	Zaliczone
Typ 6: Zredukowanie rozpylonej cieczy	EN 13034:2005+A1:2009	Zaliczone
⚠ Cząstki radioaktywne	EN 1073–2:2002**	Klasa 2
Właściwości elektrostatyczne	EN 1149–5:2008	Zaliczone t_{50}< 4 s

**Odporność na zapłon nie była badana, ponieważ produkt jest już oznaczony ostrzeżeniem o łatwopalności. Uwaga: nie chroni przed promieniowaniem jonizującym.

Wyniki EN 14126:2003 dla materiału kombinezonu AlphaTec® 2300 Standard

Metoda badania	Klasyfikacja EN	Metoda badania	Klasyfikacja EN
ISO 16603	Zaliczone (20 kPa)	ISO 16604	Klasa 6 z 6
EN ISO 22610	Klasa 6 z 6	ISO/DIS 22611	Klasa 3 z 3
ISO 22612	Klasa 3 z 3		

Typowe obszary zastosowań
Odzież ochronna AlphaTec® jest przeznaczona do ochrony pracowników przed skażeniem niebezpiecznymi substancjami lub drażniącymi produktami i procesami w wyniku skażenia. Są one zazwyczaj stosowane do ochrony przed określonymi zagrożeniami w zależności od toksyczności i warunków narażenia. Patrz "Typ" poziomu ochrony i spełniane dodatkowe właściwości.

Ograniczenia stosowania
- Przed użyciem zapoznaj się ze wszystkimi instrukcjami i sprawdź, czy ubranie nie ma uszkodzeń mogących mieć wpływ na jego funkcje ochronne (np. otwory, uszkodzone szwy i mocowania, miejsca mocno zabrudzone). Uszkodzoną odzież należy wymienić na nową.
- Należy zachować ostrożność przy zdejmowaniu skażonej odzieży, aby nie zanieczyścić użytkownika substancjami niebezpiecznymi. Jeżeli odzież ochronna jest skażona, przed jej zdjęciem należy postępować zgodnie z procedurami odkażania (np. za pomocą prysznica ze środkiem odkażającym).
- Zanieczyszczoną, zużytą lub uszkodzoną odzież należy zdjąć i zutylizować ją w odpowiedni sposób.
- Stosowanie chemicznej odzieży ochronnej bez uwzględnienia warunków środowiska pracy może powodować stres termiczny. Aby zminimalizować stres termiczny lub uszkodzenie kombinezonu firmy Ansell, należy rozważyć zastosowanie odpowiedniej bielizny spodniej.
- W przypadku stosowania produktów Ansell w połączeniu z innymi sprzętami ochrony osobistej oraz w celu zapewnienia pełnej ochrony dla danego Typu, konieczne jest przyklejenie taśmą mankietów do rękawic, nogawek do butów, oraz kaptura do aparatu oddechowego. Należy stosować również samoprzylepną patkę na zamek błyskawiczny poprzez oderwanie z niej papieru podkładowego i dociśnięcie do zamka, unikając zagnieceń lub zagięć. W celu pełnej ochrony, po zabezpieczeniu patki zamka błyskawicznego należy dodatkowo nałożyć dodatkową taśmę zabezpieczającą. Kombinezon nie jest wyposażony w kaptur, dlatego zakładając oddzielny kaptur upewnij się, że ma on elastyczne uszczelnienie twarzy oraz okrycie na ramiona o szerokości 10 cm, które należy nosić pod kombinezonem. Kaptur powinien być szczelnie przymocowany do kombinezonu.
- Żadna odzież ochronna nie zapewnia pełnej ochrony przed wszystkimi chemikaliami i środkami niebezpiecznymi. Ostateczną odpowiedzialność za określenie przydatności produktów firmy Ansell, stosowanych samodzielnie lub w połączeniu z dodatkowym sprzętem ochrony osobistej, ponosi użytkownik.
- Modele z przymocowanymi skarpetami; skarpety są przeznaczone do noszenia wewnątrz butów ochrony chemicznej (sprzedawanych oddzielnie) z fałdą nogawkową, wykładaną nad otworem buta. Przymocowane do kombinezonu skarpety lub buty nie są odpowiednie do chodzenia i przebywania w wyciekach chemikaliów lub zbiornikach z cieczami.
- Obuwie antypoślizgowe oferuje ograniczoną odporność na poślizg, ale nie eliminuje całkowicie ryzyka poślizgnięcia i/lub upadku, zwłaszcza na mokrych powierzchniach. Należy upewnić się, że skarpety lub buty zapewniają odpowiednią wytrzymałość mechaniczną, aby można było chodzić po danej powierzchni i aby ich podeszwa nie uległa uszkodzeniu. Niektóre materiały stosowane w osłonach butów, podeszwach, wszywanych skarpetach lub butach nie są przeznaczone do stosowania w środowisku, w którym istnieje ryzyko poślizgnięcia i/lub upadku.
- Modele wyposażone w srebrną taśmę odblaskową zapewniającą lepszą widoczność; produkt nie jest zgodny z normą EN ISO 20471.
- Modele wyposażone w pętle na palce powinny być używane tylko z systemem podwójnych rękawic, w których użytkownik nakłada pętlę palca na rękawicę wewnętrzną, a druga rękawica jest zakładana na rękaw kombinezonu.
- Ostrzeżenie – jeżeli kombinezon jest wyposażony w zapięcia na rzepy lub pętle, nie mogą być one otwierane podczas pracy w strefach zagrożenia.
- Ochronna odzież antyelektrostatyczna nie może być zakładana ani zdejmowana w warunkach atmosfery łatwopalnej lub wybuchowej, ani podczas obchodzenia się z substancjami łatwopalnymi lub wybuchowymi. Ochronna odzież antyelektrostatyczna nie może być używana w atmosferze wzbogaconej tlenem bez uprzedniej zgody inżyniera odpowiedzialnego za bezpieczeństwo. Skuteczność ochronnej odzieży antyelektrostatycznej może być osłabiona w zależności od zużycia, wytarcia, prania i ewentualnych zanieczyszczeń. Ochronna odzież antyelektrostatyczna powinna w pełni zakrywać wszystkie niezgodne materiały podczas normalnego użytkowania (obejmującego zginanie i poruszanie się) a wszystkie zapięcia na rzepy lub pętle na odzieży powinny być zamknięte. Należy podjąć odpowiednie kroki w celu zapewnienia prawidłowego uziemienia użytkownika kombinezonu. Rezystancja między człowiekiem a ziemią powinna być mniejsza niż 108omów, co można zabezpieczyć poprzez noszenie odpowiedniego obuwia.

W mało prawdopodobnym przypadku wad produktowych nie należy zakładać kombinezonu. Wadliwą odzież ochronną (nieużywaną i niezanieczyszczoną) należy zwrócić do lokalnego sprzedawcy
Przechowywanie – Podczas przechowywania produkt powinien być chroniony przed bezpośrednim działaniem światła słonecznego, oraz nadmiernej temperatury.
Utylizacja – odzież ochronną należy utylizować zgodnie z miejscowymi przepisami.

W przypadku pytań prosimy o kontakt z zespołem technicznym Ansell. Producent zrzeka się wszelkich gwarancji, które nie zostały wyraźnie określone na opakowaniu produktu i nie ponosi odpowiedzialności za niewłaściwe użycie produktów firmy Ansell.

NÁVOD K POUŽITÍ — CS

Prohlášení o shodě EU je k dispozici ke stažení na www.ansell.com/regulatory
AlphaTec® 2300 STANDARD dříve známé jako MICROGARD® 2300 STANDARD

Označení na štítku: 1. Výrobce ochranného obleku / jméno značky. **2.** Označení CE. Potvrzuje schválení kategorie III společností SGS Fimko. podle a předpisu EU 2016/425. Přezkoušení typu bylo provedeno společností SGS Fimko Oy, P.O. Box 30 (Särkiniementie 3), 00211 HELSINKI, Finland. Oznámený subjekt č.: 0598 **3.** Chemický ochranný oblek s omezenou životností. **4.** Před použitím si přečtěte tento návod. **5.** Velikosti. **6.** Měsíc/rok výroby. **7.** Identifikace modelu. **8.** Rozměrový piktogram indikuje tělesné míry. **9.** Neperte. **10.** Nežehlete. **11.** Nesušte v sušičce. **12.** Nečistěte chemicky. **13.** Nepoužívejte opakovaně. **14.** Hořlavý materiál. Chraňte před ohněm.

Úrovně ochrany a doplňkové vlastnosti: 15. Dosaženy „typy" plné ochrany těla **16.** Oblek testován podle EN 1073–2 jako překážka proti radioaktivním částicím **17.** EN 1149–5 je provedena antistatická úprava látky a pokud je vhodně uzemněna, nabízí ochranu proti elektrostatické elektřině. **18.** Látka je testována podle EN 14126 jako zábrana pro infekční látky.

Fyzická účinnost AlphaTec® 2300 STANDARD Fabric	Třída EN*
EN 530 Prodření	2 z 6
EN ISO 7854 Prasknutí v ohybu	2 z 6
EN ISO 9073–4 Odolnost proti roztrhnutí	2 z 6
EN ISO 13934–1 Pevnost v tahu	2 z 6
EN 863 Odolnost vůči propíchnutí	2 z 6
EN 25978 Odolnost proti lepivosti	Žádné lepení
EN ISO 13935–2 Pevnost švů	3 z 6

* Třída EN stanovená normou EN 14325:2004. Čím vyšší je číslo třídy, tím lepší je účinnost.

EN ISO 6530 Odolnost proti pronikání chemikálií – AlphaTec® 2300 STD Fabric

	EN třída odpuzování*	EN třída penetrace*
Kyselina sírová (30%)	3 z 3	3 z 3
Hydroxid sodný (10%)	3 z 3	3 z 3
o–Xylene	3 z 3	3 z 3
Butan–1–ol	3 z 3	3 z 3

Účinnost celého obleku AlphaTec® 2300 STANDARD

Typ 5: Částicový test	EN ISO 13982–1:2004+A1:2010 Ljmn, 82/90 ≤ 30 % a Ls, 8/10 ≤ 15 %	Vyhovuje
Typ 6: Redukovaný test postřikem	EN 13034:2005+A1:2009	Vyhovuje
⚠Částice radioaktivního materiálu	EN 1073–2:2002**	Třída 2

Elektrostatické vlastnosti	EN 1149-5:2008	Vyhovuje t_{50}< 4 s

** Odolnost vůči vznícení nebyla testována, protože na výrobku je již uvedena výstraha upozorňující na hořlavost. Poznámka: nechrání před ionizujícím zářením.

AlphaTec® 2300 STANDARD Fabric EN 14126:2003 - Výsledky

Testovací metoda	Klasifikace EN	Testovací metoda	Klasifikace EN
ISO 16603	Vyhovuje (20 kPa)	ISO 16604	Třída 6 z 6
EN ISO 22610	Třída 6 z 6	ISO/DIS 22611	Třída 3 ze 3
ISO 22612	Třída 3 ze 3		

Obvyklé oblasti použití
Obleky AlphaTec® jsou navrženy tak, aby chránily pracovníky před nebezpečnými látkami nebo citlivými produkty a postupy a před kontaminací z lehkého pocákání nebo postříkání nehořlavými kapalinami. Obvykle se používají k ochraně proti specifickým rizikům, která jsou závislá na toxicitě a podmínkách expozice. Viz úrovně „typu" ochrany a další dosažené vlastnosti.

Limity použití
- Před použitím zkontrolujte všechny pokyny a oblek ohledně jakéhokoli poškození, které by mohlo ovlivnit jeho ochrannou funkci (např. díry, poškozené švy a prvky připevnění, silně znečištěná místa). Vyměňte veškeré poškozené části obleku.
- Při svlékání kontaminovaných částí obleků je třeba dbát na to, aby se uživatel nekontaminoval nebezpečnými látkami. Pokud jsou části obleků kontaminovány, je třeba před jejich svléknutím provést dekontaminační postupy (tj. dekontaminační sprcha).
- V případě kontaminace, opotřebení nebo poškození je třeba oblek řádně odstranit a zlikvidovat.
- Používání chemického ochranného obleku může způsobit tepelný stres, pokud se vhodným způsobem nezohlední pracovní prostředí. Je třeba vzít v úvahu vhodné spodní prádlo pro minimalizaci tepelného stresu nebo poškození vašeho obleku Ansell.
- Tam, kde jsou výrobky Ansell používány společně s jinými OOP, a pro „typ" plné ochrany, je nutné páskou přilepit manžety k rukavicím, nohavice k botám a kapuci k dýchacímu zařízení. Samolepicí překryv zipu by také měl být použit odlepením podkladového papíru a pevným přitlačením, přičemž je třeba dbát na to, aby se zabránilo pomačkání nebo záhybům. Po zajištění překryvu zipu by měla být použita další páska, aby byla zajištěna plná ochrana. Při použití ochranného obleku se samostatnou kapucí se ujistěte, že kapuce má elastický obličejový otvor a překrytí ramen 10 cm, které je založeno pod oblekem. Spoj kapuce a obleku by měl být plně přelepen páskou.
- Žádný oblek neposkytuje úplnou ochranu proti všem chemikáliím nebo nebezpečným látkám. Stanovení vhodnosti výrobků společnosti Ansell pro danou aplikaci, ať již samostatně nebo v kombinaci s dalšími OOP, je v konečné odpovědnosti uživatele.
- Modely s připojenými ponožkami; ponožky jsou navrženy tak, aby se nosily v chemických ochranných botách (prodávají se samostatně), přičemž překryv je umístěn přes horní část otvoru bot. Připojené ponožky nebo boty jsou nevhodné pro chůzi nebo stání v rozlitých chemických látkách nebo loužích kapalin.
- Protiskluzová obuv nabízí částečnou odolnost proti uklouznutí, ale neeliminuje riziko uklouznutí a/nebo pádu zcela, zejména na mokrých plochách. Ujistěte se, že ponožky nebo boty poskytují dostatečnou mechanickou odolnost pro povrch, po kterém budete kráčet, a že podrážka není poškozená. Některé materiály používané ve vnějších holínkách, návlecích nebo připevněných ponožkách či botách nejsou vhodné pro použití v prostředích, kde hrozí nebezpečí uklouznutí a/nebo pádu.
- Modely se stříbrnou retroreflexní páskou pro lepší viditelnost; výrobek není v souladu s normou EN ISO 20471.
- Modely s prstovými smyčkami; měly by být používány pouze se systémem dvojitých rukavic, kde uživatel umístí prstovou smyčku přes vnější rukavici a druhá rukavice se nosí přes rukáv obleku.
- Varování - při provozu v nebezpečných zónách nesmí být otevřeny suché zipy, jsou-li přítomny.
- Elektrostatický disipativní („ESD") ochranný oblek se nesmí otevírat nebo svlékat v hořlavých nebo výbušných prostředích nebo při manipulaci s hořlavými nebo výbušnými látkami. Ochranný ESD oblek se nesmí používat v atmosféře obohacené kyslíkem bez předchozího souhlasu odpovědného bezpečnostního technika. ESD účinnost ochranného obleku může být ovlivněna opotřebením, čištěním a možnou kontaminací. ESD oblek musí při normálním používání (včetně ohýbání a pohybů) zcela zakrývat všechny normativně neshodné materiály a na obleku nesmí být otevřeny žádné suché zipy. Měla by být přijata vhodná opatření, aby bylo zajištěno, že nositel obleku je řádně uzemněn. Odpor mezi osobou a zemí musí být menší než $10_{8}\Omega$, což může být zajištěno například adekvátní obuví.

V nepravděpodobném případě defektů oblek nepoužívejte. Vraťte vadný oblek svému distributorovi (nepoužitý a nekontaminovaný)

Uskladnění – Neskladujte za nadměrné teploty nebo na přímém slunečním světle
Likvidace – Likvidujte obleky v souladu s místními předpisy

Máte-li dotazy, kontaktujte technický tým Ansell.

Výrobce odmítá veškeré záruky, které nejsou výslovně uvedeny v balení výrobku, a neodpovídá za nesprávné použití výrobků společnosti Ansell.

LIETOŠANAS INSTRUKCIJA LV

ES atbilstības deklarāciju var lejupielādēt vietnē www.ansell.com/regulatory
AlphaTec® 2300 STANDARD iepriekš pazīstams kā MICROGARD® 2300 STANDARD

Birka Marķējums: 1. Darba tērpa ražotājs/zīmola nosaukums. **2.** CE marķējums. Atbilst SGS Fimko III kategorijas apstiprinājumam, i un ES Regulai 2016/425. Tipa pārbaudi veica SGS Fimko Oy, P.O. Box 30 (Särkiniementie 3), 00211 HELSINKI, Finland Pilnvarotās iestādes nr.: 0598. **3.** Ķīmiskās aizsardzības apģērbs ar ierobežotu lietošanas laiku. **4.** Pirms lietošanas izlasiet šos norādījumus. **5.** Izmērs. **6.** Ražošanas mēnesis/gads. **7.** Modeļa identifikācija. **8.** Izmēru piktogrammā norādīti ķermeņa izmēri. **9.** Nemazgāt. **10.** Negludināt. **11.** Nežāvēt veļas žāvētājā. **12.** Netīrīt ķīmiskajā tīrītavā. **13.** Nelietot atkārtoti. **14.** Viegli uzliesmojošs materiāls. Neturēt liesmu tuvumā.

Aizsardzības līmeņi un papildu īpašības: 15. Apstiprināta atbilstība pilnas ķermeņa aizsardzības "tipiem". **16.** Darba tērps ir pārbaudīts atbilstoši EN 1073-2 prasībām par aizsardzību pret radioaktīvām daļiņām **17.** EN 1149-5 — audums ir apstrādāts ar vielu, kam piemīt antistatiskas īpašības, un nodrošina aizsardzību pret elektrostatiskiem impulsiem (ja ir pareizi zemēts). **18.** Audums ir pārbaudīts atbilstoši EN 14126 prasībām par aizsardzību pret infekciju izraisošiem mikroorganismiem.

Auduma AlphaTec® 2300 STANDARD fiziskā efektivitāte	EN klase*
EN 530 Berzēšanas noturība	2 no 6
EN ISO 7854 Noturība pret plaisāšanu	2 no 6
EN ISO 9073-4 Raušanas pretestība	2 no 6
EN ISO 13934-1 Stiepes izturība	2 no 6
EN 863 Caurduršanas izturība	2 no 6
EN 25978 Noturība pret piesārņojumu	Piesārņojuma nav
EN ISO 13935-2 Šuvju izturība	3 no 6

* EN klase atbilstoši standartam EN 14325:2004. Jo lielāks klases numurs, jo augstāka efektivitāte.

EN ISO 6530 Noturība pret ķīmisku vielu iekļūšanu — audums AlphaTec® 2300 STANDARD

	Atgrūšanas EN klase*	Lespiešanās EN klase*
Sērskābe (30%)	3 no 3	3 no 3
Nātrija hidroksīds (10%)	3 no 3	3 no 3
o-ksilols	3 no 3	3 no 3
1-butanols	3 no 3	3 no 3

AlphaTec® 2300 STANDARDaizsargtērpa kopējā efektivitāte

5. tips. Pārbaude ar daļiņām	EN ISO 13982-1:2004+A1:2010	Atbilst prasībām
	Ljmn, 82/90 ≤ 30% un Ls, 8/10 ≤ 15%	
6. tips. Samazināta apsmidzināšana	EN 13034:2005+A1:2009	Atbilst prasībām
⚠ Radioaktīvās daļiņas	EN 1073-2:2002**	2. klase
Elektrostatiskās īpašības	EN 1149-5:2008	Atbilst prasībām t_{50}< 4 s

**Aizdegšanās noturība nav pārbaudīta, jo uz izstrādājuma jau ir sniegts brīdinājums par uzliesmošanas spēju. Piezīme. Neaizsargā pret jonizējošo starojumu.

Auduma AlphaTec® 2300 Standard EN 14126:2003 rezultāti

Pārbaudes metode	EN klasifikācija	Pārbaudes metode	EN klasifikācija
ISO 16603	Atbilst prasībām (20 kPa)	ISO 16604	6. klase no 6
EN ISO 22610	6. klase no 6	ISO/DIS 22611	3. klase no 3
ISO 22612	3. klase no 3		

Tipiskas lietošanas jomas
AlphaTec® darba tērpi ir paredzēti darbinieku aizsardzībai no bīstamām vielām vai arī jutīgu produktu un procesu aizsardzībai no piesārņojuma. Tie parasti tiek lietoti aizsardzībai pret noteiktām briesmām atkarībā no toksiskuma un iedarbības apstākļiem. Skatiet norādes par tipu aizsardzības līmeņiem un nodrošinātajām papildu īpašībām.

Lietošanas ierobežojumi
- Pirms lietošanas pārskatiet visus norādījumus un pārbaudiet, vai darba tērpam nav bojājumu, kas varētu ietekmēt tā aizsardzības funkcijas (piemēram, caurumi, bojātas šuves un stiprinājumi, stipri netīras daļas). Nomainiet bojātus tērpus.
- Novelkot piesārņotu darba tērpu, rīkojieties uzmanīgi, lai lietotājs nesaskartos ar bīstamām vielām. Ja tērps ir piesārņots, pirms tā novilkšanas ir jāveic dekontaminācijas procedūras (t.i., dekontaminācijas duša).
- Ja darba tērps ir piesārņots, nodilis vai bojāts, tas ir atbilstoši jānovelk un jālikvidē.
- Ja nav nodrošināti piemēroti darba vides apstākļi, ķīmiskās aizsardzības tērpa valkāšana var izraisīt karstuma stresu. Lai samazinātu karstuma stresa vai Ansell darba tērpa bojājumus risku, zem darba tērpa jāvelk piemērots apģērbs.
- Ja Ansell produkti tiek lietoti kopā ar citiem individuālajiem aizsardzības līdzekļiem, kā arī visu tipu aizsardzībai, nepieciešams ar līmlenti pielīmēt aproces pie cimdiem, tērpa potītes daļas pie zābakiem un kapuci pie respiratora. Jāizmanto arī pašlīmējošais rāvējslēdzēja atloks: noņemiet tā aizmugurē esošo papīru un stingri piespiediet atloku tā, lai neveidotos krokas vai ieloces; pēc rāvējslēdzēja atloka nostiprināšanas pilnīgai visu tipu aizsardzībai ir jālieto papildu līmlente. Izmantojot šo darba tērpu bez kapuces ar atsevišķu kapuci, pārliecinieties, vai kapuces atvērumā ir ievērta gumija un vai kapucei ir 10 cm plata plecus nosedzošā daļa, kas jāvelk zem darba tērpa. Kapucei ir jābūt pilnībā piestiprinātai pie darba tērpa.
- Neviens darba tērps nevar nodrošināt pilnīgu aizsardzību pret visām ķīmiskajām vielām vai bīstamajiem faktoriem. Lietotājs ir atbildīgs par galīgo lēmumu, nosakot, vai Ansell produkti vieni paši vai kopā ar citiem papildu individuālajiem aizsarglīdzekļiem ir piemēroti paredzētajam lietojumam.
- Modeļiem ar pievienotām zeķēm: zeķes paredzēts ievilkt ķīmiskās aizsardzības zābakos (jāiegādājas atsevišķi), un tērpa atlokam jābūt pārvilktam pāri zābaku augšējam atvērumam. Pievienotās zeķes vai zābaki nav piemēroti ne staigāšanai pa izlijušām ķīmiskām vielām vai šķidrumu baseiniem, ne stāvēšanai tajos.
- Apavi ar pretslīdēšanas īpašībām nodrošina ierobežotu slīdēšanas pretestību, tie nevar pilnībā izslēgt paslīdēšanas un/vai kritiena risku, it īpaši uz mitrām virsmām. Pārliecinieties, vai zeķes/zābaki sniedz mehānisku pretestību atbilstoši virsmai, pa kuru jāstaigā, kā arī, vai zole netiek bojāta. Daži virsējos zābakos vai kurpēs, kā arī pievienotajās zeķēs vai zābakos izmantotie materiāli nav paredzēti lietošanas vidē, kur pastāv risks paslīdēt un/vai krist.
- Modeļi ar sudraba krāsas atstarojošu lenti labākai redzamībai: produkts neatbilst standartam EN ISO 20471.
- Modeļi ar pirkstu cilpām: jālieto tikai kopā ar dubultu cimdu sistēmu, kur valkātājs uzliek pirkstu cilpu virs apakšējā cimda, bet otrs cimds tiek vilkts virs darba tērpa piedurknes.
- Brīdinājums! Ja produktam ir lipekļa stiprinājumi, tos nedrīkst atvērt, strādājot bīstamajā zonā.
- Elektrostatiskās izlādes (ESD) aizsargapģērbu nedrīkst atvērt vai novilkt, ja atmosfērā ir viegli uzliesmojošas vai sprādzienbīstamas vielas, kā arī strādājot ar viegli uzliesmojošām vai sprādzienbīstamām vielām. Atmosfērā, kas bagātināta ar skābekli, ESD aizsargapģērbu drīkst izmantot tikai tad, ja to iepriekš ir apstiprinājusi par drošību atbildīgā persona. Aizsargapģērba ESD efektivitāti var ietekmēt nodilums, mazgāšana un iespējamais piesārņojums. ESD apģērbam parastos lietošanas apstākļos ir pilnībā jānosedz visi neatbilstošie materiāli (arī tad, kad valkātājs pieliecas un kustas), un apģērba lipekļa stiprinājumiem nedrīkst būt atvērtiem. Ir jāveic atbilstošas darbības, lai tērpa valkātājs būtu pareizi zemēts. Jānodrošina, lai pretestība starp personu un zemi nepārsniegtu $10_{8}\Omega$, piemēram, jāvalkā piemēroti apavi.

Maz ticamajā gadījumā, ja darba tērps ir bojāts, nevalkājiet to. Atdodiet bojāto darba tērpu (nelietotu un nepiesārņotu) izplatītājam.
Glabāšana — neglabājiet karstās vietās vai tiešos saules staros.
Likvidēšana — likvidējiet darba tērpus atbilstoši vietējiem noteikumiem.

Ja rodas jautājumi, sazinieties ar Ansell tehnisko grupu.Ražotājs nesniedz nekādas garantijas, kas nav īpaši norādītas produkta iepakojumā, un nav atbildīgs par Ansell produktu nepareizu lietošanu.

HASZNÁLATI UTASÍTÁS HU

Az EU-megfelelőségi nyilatkozatot letöltheti a www.ansell.com/regulatory oldalról
AlphaTec® 2300 STANDARD Korábban MICROGARD® 2300 STANDARD

Jelölések a címkén: 1. Kezeslábas gyártói/márkaneve **2.** EK-jelölés. Igazolja az SGS Fimko, 2016/425 sz. EK-rendelet szerinti III. kategóriát, Az SGS Fimko Oy, P.O. Box 30 (Särkiniementie 3), 00211 HELSINKI, Finland Bejelentett szerv száma: 0598 **3.** Korlátozott élettartamú, vegyszer elleni védőruházat. **4.** Használat előtt olvassa el ezeket az utasításokat **5.** Méretek **6.** Gyártás hónapja/éve. **7.** Modell azonosítása. **8.** A méretezési piktogram mutatja a testméreteket **9.** Tilos mosni. **10.** Tilos vasalni. **11.** Tilos centrifugázni. **12.** Vegytisztításra alkalmatlan. **13** Tilos újra felhasználni **14.** Gyúlékony anyag. Tartsa tűztől távol.

Védelmi szintek és a további megvalósuló jellemzők: 15. Megvalósuló teljes testvédelem típusok **16.** A kezeslábas az EN 1073-2 szabvány szerint tesztelve a radioaktív részecskék kizárására vonatkozóan **17.** EN 1149-5 A szövet antisztatikus kezelésen esett át és megfelelő földelés esetén elektrosztatikus védelmet biztosít. **18.** Szövet az EN 14126 szerint tesztelve a fertőző anyagok kizárására vonatkozóan.

Az AlphaTec® 2300 STANDARD szövet fizikai teljesítménye	EN-osztály*
EN 530 Súrlódás	6/2
EN ISO 7854 Rugalmas repedés	6/2
EN ISO 9073-4 Ellenállás tépésnek	6/2
EN ISO 13934-1 Szakítószilárdság	6/2
EN 863 Ellenállás lyukasztásnak	6/2
EN 25978 Összetapadási ellenállás	Nincs összetapadás
EN ISO 13935-2 Varráserősség	6/3

* EN-osztály az EN 14325:2004 szerint meghatározva. Minél magasabb az osztály száma, annál jobb a teljesítmény.

EN ISO 6530 Vegyszerek behatolásával szembeni ellenállás - AlphaTec® 2300 STANDARD szövet

	Vízlepergetés EN-osztály*	Behatolás EN-osztálya*
Kénsav (30%)	3/3	3/3
Nátrium-hidroxid (10%)	3/3	3/3
o-xilén	3/3	3/3
Bután-1-ol	3/3	3/3

AlphaTec® 2300 STANDARDteljes testet fedő védőöltözet teljesítménye

5. típus: Részecskére vonatkozó vizsgálat	EN ISO 13982-1:2004+A1:2010	Sikeres
	Ljmn, 82/90 ≤ 30% és Ls, 8/10 ≤ 15%	
6. típus: Csökkentett permetezés	EN 13034:2005+A1:2009	Sikeres
⚠Szemcsés radioaktív anyagok	EN 1073-2:2002**	2. osztály
Elektrosztatikai jellemzők	EN 1149-5:2008	Sikeres t_{50}< 4 s

** A gyulladással szembeni ellenálló-képesség vizsgálatára nem kerül sor, mivel a termékén már szerepel a gyúlékonyságra vonatkozó figyelmeztetés. Megjegyzés: Nem véd az ionizáló sugárzással szemben.

AlphaTec® 2300 Standard szövet EN 14126:2003 Eredmények

Vizsgálati módszer	EN-besorolás	Vizsgálati módszer	EN-besorolás
ISO 16603	Sikeres (20 kPa)	ISO 16604	6/6 osztály
EN ISO 22610	6/6 osztály	ISO/DIS 22611	3/3 osztály
ISO 22612	3/3 osztály		

Jellemző felhasználási területek
Az AlphaTec® öltözékek úgy vannak kialakítva, hogy védjék a dolgozókat a veszélyes anyagoktól vagy az érzékeny termékeket és folyamatokat a szennyeződéstől. Jellemzően a toxicitástól és kitettségi körülményektől függő specifikus veszélyek elleni védelemre szolgálnak. Lásd a típus szerinti védelmi szinteket és a további megvalósuló jellemzőket.

Használati korlátozások
- A használat előtt olvasson el minden utasítást és ellenőrizze, hogy a védőruházaton nem található-e olyan sérülés, amely hatással lehet a védelmi funkciójára (pl. lyukak, sérült varrások és rögzítések, erősen szennyezett területek). Cserélje le a sérült öltözéket.
- Óvatosan vegye le a szennyezett öltözéket, hogy a felhasználó ne szennyeződjön be veszélyes anyagokkal. Ha az öltözékek szennyeződtek, akkor az öltözék levétele előtt szennyeződésmentesítési eljárásokat (pl. szennyeződésmentesítő zuhanyzás) kell végrehajtani.
- Szennyeződés, kopás vagy sérülés esetén az öltözéket le kell cserélni, és megfelelően ártalmatlanítani kell.
- A vegyszer elleni védőruházatok viselése hőstresszhez vezethet, ha nem ügyelnek megfelelően a munkahelyi környezetre. Gondoskodni kell megfelelő aláöltözetről a hőstressz és az Ansell öltözék sérülésének megelőzése érdekében.
- Ha Ansell termékeket használnak egyéb egyéni védőeszközökkel együtt, és a teljes védelem érdekében, a mandzsettákat hozzá kell ragasztani ragasztószalaggal a kesztyűkhöz, a bokarészeket a lábbelikhez, a kapucnit pedig a légzőkészülékhez. Az öntapadó cipzárfedelet is használni kell, a hátoldalán található papír eltávolításával és erőteljes lenyomásával, ügyelve a gyűrődések és behajlások elkerülésére; a cipzár rögzítését követően további ragasztószalag-réteget kell felvinni a teljes védelem biztosítása érdekében. Amikor sima kezeslábast használ külön kapucnival, ügyeljen arra, hogy a kapucni mindenképp gumival ellátott arcnyílással rendelkezzen, a ruházata alatt pedig viseljen 10 cm-es, a vállait fedő védőruházatot. A kapucnit teljesen ragassza rá a kezeslábasra.
- Egyetlen öltözék sem biztosít teljes körű védelmet minden vegyszer és veszélyes anyag ellen. Az Ansell termékek alkalmasságának meghatározása egy adott felhasználásra, akár önállóan, akár további egyéni védőeszközökkel kombinációban, végső soron a felhasználó felelőssége.
- Csatlakoztatott zoknival rendelkező modellek; a zoknik (külön kapható) vegyvédelmi lábbelin belüli viselésre vannak kialakítva, a lábbelihez szolgáló nyílás tetejére ráhajló hajtókával. A csatlakoztatott zoknik vagy lábbelik nem alkalmasak arra, hogy kifolyt vegyi anyagokban vagy folyadéktócsákban járjon vagy álljon.
- A csúszásgátló lábbeli korlátozott csúszásellenállást biztosít, de nem szünteti meg teljesen a csúszás- és/vagy elesésveszélyt, különösen nedves felületen. Ügyeljen, hogy a zokni vagy lábbeli megfelelő mechanikai védelmet biztosítson az adott felületen, amelyen járni fog, és hogy a talp ne legyen sérült. A külső lábbelikben vagy csatlakoztatott zoknikban és lábbelikben használt egyes anyagok nem olyan környezetben való használatra készültek, ahol fennáll a megcsúszás és/vagy elesés veszélye.
- A még jobb láthatóság érdekében ezüst színű fényvisszaverő szalaggal ellátott modellek esetében a termék nem felel meg az EN ISO 20471 szabványnak.
- Az ujjhurokkal rendelkező modellek csak olyan duplakesztyűs rendszerrel használhatók, ahol a felhasználó az ujjhurkot az első kesztyűre akasztja, és ezt követően egy második kesztyűt húz fel a ruha ujjára.
- Figyelmeztetés – Ha vannak kampós és horgos rögzítők, ezek nem lehetnek kinyitva a veszélyes területeken végzett munka során.
- Az elektrosztatikusan disszipatív („ESD") védőruházat nem nyitható ki és nem vehető le gyúlékony vagy robbanékony környezetben, vagy gyúlékony vagy robbanékony anyagok kezelése közben. Az ESD-védőruházatok nem használhatók oxigénben gazdag légkörben a felelős biztonsági mérnök előzetes jóváhagyása nélkül. A védőruházat ESD-teljesítményére hatással lehet a kopás, a mosás és az esetleges szennyeződések. Az ESD-védőruházatnak teljes mértékben fednie kell minden nem megfelelő anyagot a normál használat során (ide értve a lehajlást és mozgást is), és a ruházat esetleges kampós és horgos rögzítései nem lehetnek nyitva. Megfelelő lépéseket kell tenni a felhasználó megfelelő földelésének biztosítására. A felhasználó és a föld közötti ellenállásnak kisebbnek kell lennie, mint $10_{8}\Omega$, pl. megfelelő lábbeli viselésével biztosítva ezt.

Abban a nem valószínű esetben, ha a ruházat hibás lenne, ne viselje azt. A hibás ruházatot (használatlan és nem szennyezett állapotban) küldje vissza a forgalmazónak.
Tárolás – Ne tárolja túlzott hő vagy közvetlen napfény által ért helyen
Ártalmatlanítás – A ruházatok ártalmatlanítását a helyi előírások szerint végezze

Kérdés esetén forduljon az Ansell műszaki csapatához.

A gyártó kizár a termék csomagolásán kifejezetten fel nem tüntetett mindennemű garanciát, és nem vállal felelősséget az Ansell terméket nem megfelelő használatáért.

ΟΔΗΓΊΕΣ ΧΡΉΣΗΣ EL

Η Δήλωση συμμόρφωσης ΕΕ διατίθεται για λήψη στη διεύθυνση www.ansell.com/regulatory
AlphaTec® 2300 STANDARD γνωστό στο παρελθόν με την ονομασία MICROGARD® 2300 STANDARD

Σήμανση Ετικέτας: 1. Κατασκευαστής προστατευτικού ενδύματος/εμπορική ονομασία. **2.** Σήμανση CE. Επιβεβαιώνει την έγκριση κατηγορίας III από την SGS Fimko. Κανονισμός ΕΕ 2016/425 Έλεγχος τύπου από την SGS Fimko Oy, P.O. Box 30 (Särkiniementie 3), 00211 HELSINKI, Finland. Κοινοποιημένος οργανισμός αριθμ.: 0598 **3.** Ένδυμα προστασίας από χημικά περιορισμένης διάρκειας ζωής. **4.** Διαβάστε αυτό το φύλλο οδηγιών πριν από τη χρήση **5.** Μέγεθος **6.** Μήνας / Έτος κατασκευής. **7.** Προσδιορισμός μοντέλου. **8.** Το εικονόγραμμα μεγέθους δείχνει τις διαστάσεις του σώματος **9.** Να μην πλένεται. **10.** Να μη σιδερώνεται. **11.** Να μην στεγνώνεται σε στεγνωτήριο. **12.** Να μην στεγνοκαθαρίζεται. **13.** Να μην επαναχρησιμοποιείται **14.** Εύφλεκτο υλικό. Να κρατείται μακριά από τη φωτιά.

Επίπεδα προστασίας & Πρόσθετες ιδιότητες: 15. "Τύποι" πλήρους προστασίας σώματος που επιτεύχθηκαν **16.** Η φόρμα ελέγχθηκε ως προς το πρότυπο EN 1073-2 αναφορικά με το φραγμό έναντι ραδιενεργών σωματιδίων **17.** EN 1149-5 Το ύφασμα έχει υποστεί αντιστατική επεξεργασία και προσφέρει ηλεκτροστατική προστασία όταν είναι κατάλληλα γειωμένο. **18.** Το ύφασμα δοκιμάστηκε σύμφωνα με το πρότυπο EN 14126 για φραγή σε μολυσματικούς παράγοντες.

Φυσικές επιδόσεις του υφάσματος AlphaTec® 2300 STANDARD	Κατηγορία EN*
EN 530 Τριβή	2 από 6
EN ISO 7854 Ρηγμάτωση κάμψης	2 από 6
EN ISO 9073-4 Αντοχή σε απόσχιση	2 από 6
EN ISO 13934-1 Εφελκυστική αντοχή	2 από 6
EN 863 Αντοχή σε διάτρηση	2 από 6
EN 25978 Αντοχή σε έμφραξη	Χωρίς έμφραξη
EN ISO 13935-2 Αντοχή ραφών	3 από 6

* Κατηγορία EN όπως καθορίζεται από το EN 14325:2004. Όσο υψηλότερος είναι ο αριθμός κατηγορίας, τόσο καλύτερη είναι η απόδοση.

EN ISO 6530 Αντοχή στη διείσδυση χημικών - Ύφασμα AlphaTec® 2300 STANDARD

	Κατηγορία υδροαπωθητικότητας EN*	Κατηγορία διείσδυσης EN*
Θειικό οξύ (30%)	3 από 3	3 από 3
Υδροξείδιο του νατρίου (10%)	3 από 3	3 από 3
ο-ξυλένιο	3 από 3	3 από 3
1-βουτανόλη	3 από 3	3 από 3

Επιδόσεις ολόσωμης φόρμας AlphaTec® 2300 STANDARD

Τύπος 5: Δοκιμή σωματιδίων	EN ISO 13982-1:2004+A1:2010	Pass
	Ljmn, 82/90 ≤ 30% και Ls, 8/10 ≤ 15%	
Τύπος 6: Μειωμένος ψεκασμός	EN 13034:2005+A1:2009	Pass
⚠ Ραδιενεργά σωματίδια	EN 1073-2:2002**	Κατηγορία 2
Ηλεκτροστατικές ιδιότητες	EN 1149-5:2008	Pass t_{50}< 4 s

**Η αντίσταση στην ανάφλεξη δεν έχει ελεγχθεί καθώς το προϊόν ήδη φέρει προειδοποίηση αναφλεξιμότητας. Σημείωση: Δεν προστατεύει από την ιοντίζουσα ακτινοβολία.

Ύφασμα AlphaTec® 2300 Standard Αποτελέσματα EN 14126:2003

Μέθοδος ελέγχου	Κατηγορία EN	Μέθοδος ελέγχου	Κατηγορία EN
ISO 16603	Pass (20 kPa)	ISO 16604	Κατηγορία 6 από 6
EN ISO 22610	Κατηγορία 6 από 6	ISO/DIS 22611	Κατηγορία 3 από 3
ISO 22612	Κατηγορία 3 από 3		

Τυπικοί τομείς χρήσης
Τα ενδύματα AlphaTec® έχουν σχεδιαστεί για να προστατεύουν τους εργαζομένους από επικίνδυνες ουσίες ή να προστατεύουν ευαίσθητα προϊόντα και διαδικασίες από μόλυνση. Χρησιμοποιούνται συνήθως για προστασία από ειδικούς κινδύνους που εξαρτώνται από τις συνθήκες τοξικότητας και έκθεσης. Ανατρέξτε στα Επίπεδα προστασίας «Τύπου» και τις Πρόσθετες Ιδιότητες που επιτεύχθηκαν.

Περιορισμοί χρήσης
- Πριν από τη χρήση, δείτε και πάλι όλες τις οδηγίες και επιθεωρήστε τα ενδύματα για τυχόν ζημιές που θα μπορούσαν να επηρεάσουν την προστατευτική λειτουργία τους (π.χ. τρύπες, χαλασμένες ραφές και συνδέσεις, πολύ ακάθαρτες περιοχές). Αντικαταστήστε τυχόν φθαρμένα ενδύματα.
- Πρέπει να προσέχετε κατά την αφαίρεση των μολυσμένων ενδυμάτων, ώστε να μην μολυνθεί ο χρήστης με επικίνδυνες ουσίες. Εάν τα ενδύματα είναι μολυσμένα, τότε πρέπει να εφαρμόζονται διαδικασίες απολύμανσης (δηλ. ντους απολύμανσης) πριν την αφαίρεση του ενδύματος.
- Μετά από μόλυνση, φθορά ή βλάβη το ένδυμα πρέπει να αφαιρεθεί και να απορριφθεί σωστά.
- Η χρήση προστατευτικού ενδύματος για χημικά μπορεί να προκαλέσει θερμική καταπόνηση εάν δεν δοθεί η δέουσα προσοχή στο περιβάλλον εργασίας. Θα πρέπει να εξετασθεί η χρήση κατάλληλων εσωρούχων για την ελαχιστοποίηση της θερμικής καταπόνησης ή της ζημιάς στο ένδυμα Ansell.
- Όταν τα προϊόντα Ansell χρησιμοποιούνται σε συνδυασμό με άλλα ΜΑΠ και για πλήρη προστασία «Τύπου», είναι απαραίτητο να συγκολλήσετε με ταινία τις μανσέτες στα γάντια, τους αστραγάλους στις μπότες, την κουκούλα στην αναπνευστική συσκευή. Το αυτοκόλλητο κάλυμμα φερμουάρ θα πρέπει επίσης να χρησιμοποιηθεί αφαιρώντας το χαρτινό κάλυμμα και πιέζοντας προς τα κάτω, φροντίζοντας να αποφύγετε τις πτυχές ή τα διπλώματα, αφού ασφαλίσετε το κάλυμμα φερμουάρ, θα πρέπει να εφαρμόσετε πρόσθετη ταινία για να διασφαλίσετε την πλήρη προστασία τύπου. Όταν χρησιμοποιείτε αυτό το προστατευτικό ένδυμα με ξεχωριστή κουκούλα, βεβαιωθείτε ότι η κουκούλα διαθέτει ελαστικό άνοιγμα για το πρόσωπο και κάλυψη ώμων μήκους 10 cm που θα μπορούσε να φορεθεί κάτω από το ένδυμα. Η κουκούλα θα πρέπει να εφαρμόζει πλήρως με ταινία στο προστατευτικό ένδυμα.
- Κανένα ένδυμα δεν παρέχει πλήρη προστασία έναντι όλων των χημικών ουσιών ή των επικίνδυνων παραγόντων. Ο καθορισμός της καταλληλότητας των προϊόντων Ansell, είτε μόνων είτε σε συνδυασμό με πρόσθετα ΜΑΠ για μια χρήση, αποτελεί τελική ευθύνη του χρήστη.
- Μοντέλα με προσαρτημένες κάλτσες. Οι κάλτσες σχεδιάζονται για να φορεθούν μέσα σε μπότες προστασίας από χημικά (πωλούνται ξεχωριστά) με το κάλυμμα τοποθετημένο πάνω από το επάνω μέρος του ανοίγματος της μπότας. Οι προσαρτημένες κάλτσες ή μπότες δεν είναι κατάλληλες για περπάτημα ή για στάση σε χημικές διαρροές ή πισίνες υγρών
- Τα υποδήματα επιβράδυνσης της ολίσθησης παρέχουν περιορισμένη αντίσταση στην ολίσθηση, αλλά δεν θα εξαλείψουν πλήρως τον κίνδυνο ολίσθησης και/ή πτώσης, ειδικά σε υγρές επιφάνειες. Βεβαιωθείτε ότι οι κάλτσες ή οι μπότες παρέχουν επαρκή μηχανική αντίσταση για την επιφάνεια στην οποία πρόκειται να περπατήσετε και ότι η σόλα δεν έχει υποστεί ζημιά. Ορισμένα υλικά που χρησιμοποιούνται ως καλύμματα σε μπότες, υποδήματα ή ορισμένες προσαρτημένες κάλτσες ή μπότες δεν προορίζονται για χρήση σε περιβάλλοντα όπου υπάρχουν κίνδυνος ολίσθησης και/ή πτώσης.
- Μοντέλα με ασημένια αντανακλαστική ταινία για βελτιωμένη ορατότητα. το προϊόν δεν συμμορφώνεται προς το πρότυπο EN ISO 20471.
- Μοντέλα με βρόχους δακτύλων. θα πρέπει να χρησιμοποιούνται μόνο με ένα σύστημα διπλού γαντιού όπου ο χρήστης βάζει το βρόχο των δακτύλων επάνω από το κάτω γάντι και το δεύτερο γάντι στη συνέχεια φοριέται επάνω από το μανίκι του ενδύματος.
- Προειδοποίηση – αν υπάρχουν, οι συνδετήρες άγκιστρου και βρόχου δεν πρέπει να ανοίγονται όταν λειτουργούν σε ζώνες κινδύνου.
- Τα προστατευτικά ενδύματα ηλεκτροστατικών εκφορτίσεων ("ESD") δεν πρέπει να ανοίγονται ή να αφαιρούνται ενώ υπάρχει παρουσία εύφλεκτης ή εκρηκτικής ατμόσφαιρας ή κατά το χειρισμό εύφλεκτων ή εκρηκτικών ουσιών. Τα προστατευτικά ενδύματα ESD δεν πρέπει να χρησιμοποιούνται σε ατμόσφαιρες εμπλουτισμένες με οξυγόνο χωρίς προηγούμενη έγκριση του υπεύθυνου μηχανικού ασφαλείας. Η απόδοση των προστατευτικών ενδυμάτων ESD μπορεί να επηρεαστεί από φθορά, ξεπλύματα και ενδεχόμενη μόλυνση. Τα ενδύματα ESD πρέπει να καλύπτουν εντελώς όλα τα μη συμμορφούμενα υλικά κατά τη διάρκεια της κανονικής χρήσης (συμπεριλαμβανομένης της κάμψης και των κινήσεων) και δεν πρέπει να ανοίγονται οι συνδετήρες άγκιστρου και βρόχου στο ένδυμα. Θα πρέπει να ληφθούν κατάλληλα μέτρα για να διασφαλιστεί ότι ο φορέας της στολής είναι σωστά γειωμένος. Η αντίσταση μεταξύ του ατόμου και της γείωσης πρέπει να είναι μικρότερη από $10_{8}\Omega$, π.χ. φορώντας επαρκή υποδήματα.

Στην απίθανη περίπτωση ελαττωμάτων, μην φοράτε το ένδυμα. Επιστρέψτε το ελαττωματικό ένδυμα (αχρησιμοποίητο και μη μολυσμένο) στον διανομέα σας
Αποθήκευση – Μην αποθηκεύετε σε υπερβολική θερμότητα ή σε άμεσο ηλιακό φως
Απόρριψη –Απορρίψετε τα ρούχα σύμφωνα με τους τοπικούς κανονισμούς

Για ερωτήσεις παρακαλούμε επικοινωνήστε με την τεχνική ομάδα της Ansell.
Ο κατασκευαστής αποποιείται κάθε εγγύηση που δεν αναφέρεται ρητά στη συσκευασία του προϊόντος και δεν φέρει ευθύνη για την ακατάλληλη χρήση των προϊόντων της Ansell.

ИНСТРУКЦИИ ЗА УПОТРЕБА BG

ЕС Декларацията за съответствие е достъпна за изтегляне на www.ansell.com/regulatory
AlphaTec® 2300 STANDARD преди известна като MICROGARD® 2300 STANDARD

Маркировки на етикета: 1. Производител/име на марката на комбинезона. **2.** СЕ маркировка. Потвърждава одобрение от категория III от SGS Fimko. ЕС регулация 2016/425, проведен от SGS Fimko Oy, P.O. Box 30 (Särkiniementie 3), 00211 HELSINKI, Finland. Нотифициран орган №: 0598 **3.** Химично защитно облекло с ограничена годност. **4.** Прочетете тази листовка преди употребата **5.** Размер **6.** Месец / Година на производство. **7.** Идентификация на модела. **8.** Пиктограмата на размера показва размерите на тялото **9.** Да не се мие. **10.** Да не се глади. **11.** Да не се използва сушилна машина. **12.** Да не се използва сухо чистене. **13.** Да не се използва повторно **14.** Запалим материал. Да се пази от огън.

Нива на защита и допълнителни свойства: 15. Защита на цялото тяло „Типове", постигнато **16.** Комбинезон, тестван според EN 1073-2 за бариера срещу радиоактивни частици **17.** EN 1149-5 Материя, която е антистатично обработена и осигурява електростатична защита, когато е подходящо заземена. **18.** Материя, която е тествана според EN 14126 за осигуряване на бариера срещу инфекциозни агенти.

Физични работни характеристики на материята на AlphaTec® 2300 STANDARD	EN клас*
EN 530 Абразия	2 от 6
EN ISO 7854 Пропукване, причинено от огъване	2 от 6
EN ISO 9073-4 Устойчивост на разкъсване	2 от 6
EN ISO 13934-1 Якост на опън	2 от 6
EN 863 Устойчивост на пробиване	2 от 6
EN 25978 Устойчивост на блокиране	Няма блокиране
EN ISO 13935-2 Сила на шева	3 от 6

* EN клас, определен от EN 14325:2004. По-големият номер на класа показва по-добри работни характеристики.

EN ISO 6530 Устойчивост към проникване на химикали - материя на AlphaTec® 2300 STANDARD

	Отблъскваща способност EN Клас	Проникване EN Клас*
Сярна киселина (30%)	3 от 3	3 от 3
Натриев хидроксид (10%)	3 от 3	3 от 3
о-ксилен	3 от 3	3 от 3
Бутан-1-ол	3 от 3	3 от 3

Физични работни характеристики на целия костюм AlphaTec® 2300 STANDARD

Тип 5: Тест за частици	EN ISO 13982-1:2004+A1:2010	Издържа теста
	Ljmn, 82/90 ≤ 30% и Ls, 8/10 ≤ 15%	
Тип 6: Редуциран спрей	EN 13034:2005+A1:2009	Издържа теста
⚠Радиоактивни частици	EN 1073-2:2002**	Клас 2
Електростатични свойства	EN 1149-5:2008	Издържа теста t_{50}< 4 s

**Устойчивостта срещу запалване не е тествана, защото продуктът вече има предупреждение за запалимост. Забележка: не предпазва от йонизиращо лъчение.

Материя на AlphaTec® 2300 Standard EN 14126:2003 Резултати

Метод на тест	EN класификация	Метод на тест	EN класификация
ISO 16603	Издържа теста (20 kPa)	ISO 16604	Клас 6 от 6
EN ISO 22610	Клас 6 от 6	ISO/DIS 22611	Клас 3 от 3
ISO 22612	Клас 3 от 3		

Типични области на употреба
Облеклата AlphaTec® са предназначени за защита на работниците от опасни вещества или чувствителни продукти и процеси от заразяване. Обикновено те се носят за защита срещу специфични опасности, в зависимост от условията на токсичност и излагане. Прочетете за нивата на защита "Type" и постигнатите допълнителни свойства.

Ограничения на употребата
- Преди употреба прочетете всички инструкции и огледайте облеклото за повреда, която може да засегне защитната функция (напр. отвори, повредени шевове и закрепващи елементи, тежко замърсени области). Подменете повреденото облекло.
- Преди събличането на заразено облекло трябва да се вземат мерки против замърсяването на потребителя с опасни вещества. Ако облеклото е заразено, трябва да се изпълнят процедури за обеззаразяване (напр. душ за обеззаразяване) преди свалянето на облеклото.
- Облеклото трябва да се свали и изхвърли по подходящ начин в случай на заразяване, износване или повреда.
- Използването на химично защитно облекло може да доведе до топлинен удар, ако не се вземат предвид условията на работната среда. За да се намали вероятността за топлинен удар или повреда на Вашето Ansell облекло, трябва да изберете подходящи дрехи, които се носят под защитното облекло.
- Когато продуктите Ansell се използват в съчетание с друго лично защитно оборудване и за пълна защита "Type", маншетите трябва да се залепят върху ръкавиците, глезените към ботушите, качулката към дихателния апарат. Самозалепващият предпазител на ципа трябва също да се използва чрез отлепване на помощната хартия и равномерно притискане надолу, като се вземат мерки да се избегне образуването на ръбове и гънки, след закрепването на предпазителя на ципа трябва да се приложи също допълнителна лепенка, която позволява защита от пълен тип. Когато използвате този комбинезон без качулка с отделна качулка, уверете се, че качулката има еластичен отвор за лицето и 10 cm покритие на рамото, което трябва да се носи под облеклото. Качулката трябва да бъде напълно прилепнала върху комбинезона.
- Няма облекло, което да осигурява пълна защита срещу всички химикали или опасни вещества. Определянето на годността за приложението на продукти Ansell самостоятелно или в комбинация с допълнително лично защитно оборудване е крайна отговорност на потребителя.
- Модели с прикрепени чорапи; чорапите са предназначени за носене в химични защитни ботуши (продават се отделно) с покривало, което се поставя върху горната част на отвора на ботуша. Прикрепените чорапи или ботуши не са подходящи за ходене или престой в разливи на химикали или басейни с течности.
- Устойчивите против подхлъзване обувни изделия предлагат ограничена устойчивост против подхлъзване, но няма да намалят напълно риска от подхлъзване и/или падане, особено върху влажни повърхности. Уверете се, че чорапите и ботушите предлагат подходяща механична устойчивост за повърхността, по която ще ходите, и че подметката не е повредена. Някои материали, които се използват в горни ботуши, горни обувки или прикрепени чорапи или ботуши, не са предназначени за употреба в среди, в които има риск от подхлъзване и/или падане.
- Модели с функция сребърна ретрорефлексна лепенка за увеличена видимост; продуктът не съответства на EN ISO 20471.
- Модели с функция примки за пръстите; трябва да се използват само със система с двойни ръкавици, в която потребителят поставя примката за пръста върху долната ръкавица и след това втората ръкавица се носи над ръкава на облеклото.
- Предупреждение – ако има закопчалки с кука и примка, те не трябва да се отварят, докато работите в опасни зони.
- Електростатично разсейващото (ESD) защитно облекло не трябва да се отваря или изважда при наличието на запалими или експлозивни атмосфери или по време на работа със запалими или експлозивни вещества. Електростатично разсейващото (ESD) защитно облекло не трябва да се използва в обогатени с кислород атмосфери без предварително одобрение на отговорния за безопасността инженер. Електростатично разсейващото (ESD) защитно облекло може да се повреди от износване и разкъсване, перални машини и възможно заразяване. Електростатично разсейващото (ESD) защитно облекло трябва да покрива напълно несъответстващите материали по време на нормална употреба (включително извиване и движение) и върху облеклото не трябва да има отворени закопчалки с кука или примка. Трябва да се изпълнят подходящи стъпки за правилното заземяване на потребителя на костюма. Съпротивлението между потребителя и земята трябва да е по-малко от $10_{8}\Omega$, напр. чрез носене на подходящи обувни изделия.

В малко вероятните случаи на дефекти не трябва да носите облеклото. Върнете дефектното облекло (неизползвано или незаразено) на Вашия дистрибутор
Съхранение – Да не се съхранява при прекалена топлина или директна слънчева светлина
Изхвърляне – Изхвърлете облеклата според местните регулации

Моля, свържете се с техническия екип на Ansell за въпроси. Производителят отказва всички гаранции, които не са изрично посочени в опаковката на продукта, и не носи отговорност за неправилната употреба на продукти Ansell.

UPUTE ZA UPOTREBU HR

EU izjava o sukladnosti dostupna je za preuzimanje na stranici www.ansell.com/regulatory
AlphaTec® 2300 STANDARD ranije poznato kao MICROGARD® 2300 STANDARD

Oznake: 1. Naziv proizvođača/marke radnog odijela. **2.** Oznaka CE. Potvrđuje se odobrenje kategorije III društva SGS Fimko.; ispitivanje tipa u skladu s Direktivom EZ-a i Uredbom EU 2016/425 provelo je društvo SGS Fimko Oy, P.O. Box 30 (Särkiniementie 3), 00211 HELSINKI, Finland. Br. nadležnog tijela: 0598 **3.** Kemijska zaštitna odjeća ograničenog radnog vijeka. **4.** Pročitajte ove upute prije korištenja. **5.** Veličina **6.** Mjesec/godina proizvodnje. **7.** Identifikacija modela. **8.** Piktogram veličine odgovara mjerama tijela. **9.** Nemojte prati. **10.** Nemojte glačati. **11.** Nemojte sušiti u sušilici. **12.** Nemojte kemijski čistiti. **13.** Nemojte ponovo upotrebljavati. **14.** Zapaljivi materijal. Držati dalje od vatre.

Stupanj zaštite i dodatna svojstva: 15. Postignut „tip" **16,** zaštita cijelog tijela. Radno odijelo testirano za zaštitu od radioaktivnih čestica sukladno normi EN 1073-2. **17.** EN 1149-5 Tkanina je obrađena antistatički i pruža zaštitu od statičkog elektriciteta kada je pravilno uzemljena. **18.** Tkanina ispitana za zaštitu od infektivnih tvari sukladno normi EN 14126.

Fizička učinkovitost tkanine AlphaTec® 2300 STANDARD	EN razred*
EN 530 Abrazijska otpornost	2 od 6
EN ISO 7854 Otpornost na pucanje pri savijanju	2 od 6
EN ISO 9073-4 Otpornost na kidanje	2 od 6
EN ISO 13934-1 Vlačna čvrstoća	2 od 6
EN 863 Otpornost na probijanje	2 od 6
EN 25978 Otpornost na blokiranje	Bez blokiranja
EN ISO 13935-2 Čvrstoća šavova	3 od 6

* EN razred određen prema normi EN 14325:2004. Što je veći broj razreda, učinkovitost je bolja.

EN ISO 6530 Otpornost na prodiranje kemikalija – tkanina AlphaTec® 2300 STANDARD

	EN razred odbojnosti*	EN razred prodiranja*
Sumporna kiselina (30 %)	3 od 3	3 od 3
Natrijev hidroksid (10 %)	3 od 3	3 od 3
o-ksilen	3 od 3	3 od 3
Butan-1-ol	3 od 3	3 od 3

Učinkovitost cijelog odijela AlphaTec® 2300 STANDARD

Tip 5: test s česticama	EN ISO 13982-1:2004+A1:2010	Prolazno
	Ljmn, 82/90 ≤ 30 % i Ls, 8/10 ≤ 15 %	
Tip 6: Smanjeno prskanje	EN 13034:2005+A1:2009	Prolazno
⚠ Radioaktivne čestice	EN 1073-2:2002**	Razred 2
Elektrostatička svojstva	EN 1149-5:2008	Prolazno t_{50}< 4 s

**Otpornost na zapaljenje nije testirana jer je na proizvodu već navedeno upozorenje o zapaljivosti. Napomena: Ne štiti od ionizirajućeg zračenja.

Rezultati za tkaninu AlphaTec® 2300 Standard prema normi EN 14126:2003

Metoda ispitivanja	EN klasifikacija	Metoda ispitivanja	EN klasifikacija
ISO 16603	Prolazno (20 kPa)	ISO 16604	Razred 6 od 6
EN ISO 22610	Razred 6 od 6	ISO/DIS 22611	Razred 3 od 3
ISO 22612	Razred 3 od 3		

Tipična područja primjene
Odijela AlphaTec® osmišljena je za zaštitu radnika od kontaminacije tijekom rukovanja opasnim tvarima ili osjetljivim proizvodima i u osjetljivim postupcima. Obično se upotrebljavaju za zaštitu od određenih opasnih sredstava ovisno o toksičnosti i uvjetima izlaganja. Pogledajte „Tip" za razinu zaštite i dodatna svojstva.

Ograničenja upotrebe
- Prije upotrebe pročitajte sve upute i pregledajte ima li na odjeći ikakvih oštećenja koja bi mogla utjecati na njezinu zaštitnu funkciju (npr. rupe, oštećeni šavovi i učvršćenja, jako prljavi dijelovi). Zamijenite svu oštećenu odjeću.
- Potrebno je pripaziti prilikom skidanja kontaminirane odjeće kako ne bi došlo do kontaminacije korisnika opasnim tvarima. Ako je odjeća kontaminirana, prije skidanja odjeće treba pratiti postupke za dekontaminaciju (npr. tuš za dekontaminaciju).
- Nakon kontaminacije, trošenja ili oštećenja treba propisno skinuti i odložiti odjeću.
- Nošenje kemijske zaštitne odjeće može uzrokovati toplinski stres ako se ne vodi računa o radnom okruženju. Kako bi se smanjila mogućnost toplinskog stresa ili oštećenja vaše odjeće marke Ansell, treba razmotriti nošenje odgovarajućeg donjeg rublja.
- Kada se proizvodi marke Ansell upotrebljavaju zajedno s ostalom osobnom zaštitnom opremom te za potpunu zaštitu, treba pričvrstiti manšete na rukavice, gležnjeve na čizme i kapuljaču na uređaj za disanje. Samoljepljivi pokrov patentnog zatvarača također se treba upotrijebiti tako da se odstrani pomoćni papir i čvrsto pritisne, pri čemu treba paziti da ne nastanu nabori. Nakon što učvrstite preklop zatvarača, za potpunu zaštitu treba dodatno nanijeti još samoljepljive traku. Kada upotrebljavate ovo radno odijelo bez kapuljače sa zasebnom kapuljačom, osigurajte da kapuljača ima otvor za lice i da ima zaštitu za ramena duljine 10 cm koju treba nositi ispod odijela. Kapuljača treba biti potpuno zalijepljena za radno odijelo.
- Nijedno odijelo ne pruža potpunu zaštitu od svih kemikalija ili opasnih tvari. Određivanje prikladnosti Ansellovih proizvoda, samostalno ili u kombinaciji s dodatnom osobnom zaštitnom opremom za određenu primjenu odgovornost je korisnika.
- Modeli s pričvršćenim čarapama; čarape su namijenjene nošenju unutar kemijskih zaštitnih čizama (prodaju se zasebno) s gornjim preklopom namještenim preko vrha otvora čizme. Pričvršćene čarape ili čizme nisu prikladne za hodanje ili stajanje u prolivenim kemikalijama ili lokvama tekućina.
- Obuća sa zaštitom od proklizavanja pruža djelomičnu zaštitu od proklizavanja, ali neće potpuno odstraniti rizik od proklizavanja i/ili padanja, posebno na mokrim površinama. Provjerite pružaju li čarape ili čizme odgovarajući mehanički otpor za površinu po kojoj treba hodati i je li đon cipele oštećen. Neki materijali korišteni za izradu čizama, zaštitne nadobuće ili pričvršćenih čarapa ili čizama nisu za upotrebu u okruženjima gdje postoji opasnost od proklizavanja i/ili padanja.
- Modeli sa srebrnom retro-reflektivnom trakom za poboljšanu vidljivost nisu usklađeni sa standardom EN ISO 20471.
- Modeli s otvorima za prste smiju se upotrebljavati samo uz sustav dvostrukih rukavica gdje korisnik namjesti otvor za prste iznad donje rukavice te se druga rukavica nosi iznad rukava odijela.
- Upozorenje – ako postoje, kuke i zatvarači za otvore ne smiju se otvarati za vrijeme rada u opasnim područjima.
- Elektrostatski disipativna („ESD") zaštitna odjeća ne smije se otvoriti ili ukloniti u zapaljivom ili eksplozivnom okruženju ili tijekom rukovanja zapaljivim ili eksplozivnim tvarima. ESD zaštitna odjeća ne smije se upotrebljavati u okruženju obogaćenom kisikom bez prethodnog odobrenja inženjera odgovornog za sigurnost. Na učinkovitost ESD zaštitne odjeće mogu utjecati nošenje i trošenje, pranje te moguća kontaminacija. ESD zaštitna odjeća treba potpuno prekrivati sve materijale koji nisu usklađeni sa standardima za vrijeme normalne upotrebe (uključujući saginjanje i kretanje) te se ne smiju otvoriti kuke i zatvarači za otvore. Kako bi se osiguralo pravilno uzemljenje korisnika, treba poduzeti odgovarajuće korake. Otpor između osobe i podloge treba biti manji od $10_{8}\Omega$, to se postiže npr. nošenjem odgovarajuće obuće.

U malo vjerojatnom slučaju oštećenja, nemojte nositi odjeću. Vratite oštećenu odjeću (nekorištenu i nekontaminiranu) svom distributeru

Čuvanje – nemojte skladištiti na prevelikoj toplini ili izravnoj sunčevoj svjetlosti
Odlaganje – odložite odjeću u skladu s lokalnim propisima
Za pitanja se obratite tehničkom timu društva Ansell.
Proizvođač se odriče svih jamstava koja nisu posebno navedena u pakovanju proizvoda i nije odgovoran za nepravilnu uporabu Ansellovih proizvoda.

KASUTUSJUHEND ET

EL vastavusdeklaratsioon on allalaadimiseks kättesaadav aadressil www.ansell.com/regulatory
AlphaTec® 2300 STANDARD varem tuntud kui MICROGARD® 2300 STANDARD

Etiketi markeering: 1. Kaitseülikonna tootja/brändi nimetus. **2.** Oznaka CE. Potvrđuje se odobrenje kategorije III društva SGS Fimko.; ispitivanje tipa u skladu s Uredbom EU 2016/425 provelo je društvo SGS Fimko Oy, P.O. Box 30 (Särkiniementie 3), 00211 HELSINKI, Finland. Br. nadležnog tijela: 0598 **3.** Kemikaalide eest kaitset pakkuvad piiratud kasutuskestusega rõivad. **4.** Enne kasutamist lugege seda juhendit. **5.** Suurus. **6.** Tootmiskuu/-aasta. **7.** Mudeli ID. **8.** Suuruspiktogrammil on kehamõõtmed. **9.** Mitte pesta. **10.** Mitte triikida. **11.** Kuivatis mitte kuivatada. **12.** Mitte kuivpuhastada. **13.** Mitte uuesti kasutada. **14.** Tuleohtlik materjal. Hoida eemal tulest.

Kaitsetasemed ja täiendavad omadused: 15. Saavutatud keha kogukaitse tüübid **16.** . Kaitseülikonna radioaktiivsete osakeste eest kaitsmise omadusi on testitud vastavalt standardile EN 1073-2. **17.** EN 1149-5 Kangas antistaatiliselt töödeldud ja pakub elektrostaatilist kaitset, kui on asjakohaselt maandatud. **18.** Kangas testitud nakkusohtlike ainete kindluse suhtes vastavalt standardile EN 14126.

AlphaTec® 2300 STANDARD kanga füüsilised kaitseomadused	EN klass*
EN 530 Kulumine	6st 2
EN ISO 7854 Painutuskindlus	6st 2
EN ISO 9073-4 Rebenemiskindlus	6st 2
EN ISO 13934-1 Tõmbetugevus	6st 2
EN 863 Torkekindlus	6st 2
EN 25978 Blokeerimiskindlus	Ei blokeeri
EN ISO 13935-2 Õmbluste tugevus	6st 3

* Standardiga EN 14325:2004 määratletud EN klass. Mida suurem klassi number, seda paremad omadused.

EN ISO 6530 Kemikaalide läbitungimiskindlus – AlphaTec® 2300 STANDARD kangas

	Tõrjuvuse EN-klass*	Läbivuse EN-klass*
Väävelhape (30%)	3st 3	3st 3
Naatriumhüdroksiid (10%)	3st 3	3st 3
o-ksüleen	3st 3	3st 3
Butaan-1-ol	3st 3	3st 3

AlphaTec® 2300 STANDARD kogu ülikonna omadused

Tüüp 5: osakeste test	EN ISO 13982-1:2004+A1:2010	Läbitud
	Ljmn, 82/90 ≤ 30% ja Ls, 8/10 ≤ 15%	
Tüüp 6: Redutseeritud pihustitest	EN 13034:2005+A1:2009	Läbitud
⚠Radioaktiivsed osakesed	EN 1073-2:2002**	2 klass
Elektrostaatilised omadused	EN 1149-5:2008	Läbitud t50< 4 s

**Süttimiskindlust pole katsetatud, kuna tootel juba on tuleohtlikkuse hoiatus. MÄRKUS! Ei kaitse ioniseeriva kiirguse eest

AlphaTec® 2300 Standard kanga EN 14126:2003 tulemused

Testimismeetod	EN-klassifikatsioon	Testimismeetod	EN-klassifikatsioon
ISO 16603	Läbitud (20 kPa)	ISO 16604	Klass 6st 6
EN ISO 22610	Klass 6st 6	ISO/DIS 22611	Klass 3st 3
ISO 22612	Klass 3st 3		

Tavalised kasutusalad
AlphaTec®-i rõivad on välja töötatud selleks, et kaitsta töötajaid ohtlike ainete eest ning tundlike toodete ja toimingute eest saastatuse eest. Olenevalt toksilisusest ja kokkupuutetingimustest kasutatakse neid tavaliselt kaitseks konkreetsete ohtude eest. Uurige tüübile vastavaid kaitsetasemeid ja lisaomadusi.

Kasutuspiirangud
- Enne rõivaste kasutamist vaadake läbi juhised ja kontrollige, kas rõivastel pole kahjustusi (nt auke, kahjustatud õmblusi ja kinnitusi, väga määrdunud kohti) mis võiks kaitsvat toimet mõjutada. Kahjustatud rõivad vahetage välja.
- Saastunud rõivaste eemaldamisel tuleks olla ettevaatlik, et kasutaja ei puutuks ohtlike ainetega kokku. Saastunud rõivad tuleks enne eemaldamist saastatusest puhastada (st saasteärastusdušši kasutades).
- Saastunud, kulunud ja kahjustatud rõivad tuleks õigesti eemaldada ja kasutuselt kõrvaldada.
- Kemikaalide eest kaitsvate rõivaste kandmine võib põhjustada ülekuumenemise, kui töökeskkonnaga õigesti ei arvestata. Kuumenemise vähendamiseks ja Anselli rõivaste kahjustamise takistamiseks tuleks kanda sobivaid alusrõivaid.
- Juhul kui Anselli tooteid kasutatakse koos teiste isikukaitsevahenditega ja „tüübile" vastavaks kaitseks, tuleb mansetid kinnaste külge, pahkluupealsed saabaste külge ja kapuuts respiraatori külge teipida. Lisaks tuleks kasutada kleepsuga tõmblukuklappi, tõmmates ära kattepaberi ja surudes klappi tugevalt nii, et ei tekiks kortse ega volte. Pärast lukuga klapi kinnitamist tuleks sellele kleepida ka teip, et tagada täielikult tüübile vastav kaitse. Kui kasutate seda kapuutsita kaitseülikonda eraldi kapuutsiga, veenduge, et kapuutsil on elastikservadega näoava ja 10 cm õlakate, mida tuleb kanda rõiva all. Kapuuts tuleb täielikult kaitseülikonna külge teipida.
- Ükski rõivas ei kaitse täielikult kõigi kemikaalide ega ohtlike ainete eest. Kasutajal lasub lõplik vastutus üksi ja koos teiste isikukaitsevahenditega kasutatavate Anselli toodete sobivuse eest.
- Kinnitatavate sokkidega mudelid: sokid on ette nähtud kemikaalide eest kaitsvates saabastes (müüakse eraldi) kandmiseks nii, et saapaklapp katab saapa ava. Kinnitatud sokid ja saapad ei sobi kemikaalides ega vedelikes kõndimiseks ja seismiseks.
- Libisemisvastased jalatsid takistavad libisemist piiratud määral ega välista eelkõige libedal pinnal libisemis- ja kukkumisohtu. Veenduge, et sokid ja saapad taluksid kõnnitaval pinnal piisavalt mehaanilist kulumist ja et kand poleks kahjustatud. Mõned pealissaabaste ja -jalatsite ning kinnitatud sokkide ja saabaste materjalid pole ette nähtud kasutamiseks keskkonnas, kus esineb libisemis- ja/või kukkumisoht.
- Nähtavuse täiustamiseks hõbedase helkurteibiga varustatud mudelid ei vasta standardile EN ISO 20471.
- Sõrmeaasadega mudeleid tuleks kasutada ainult topeltkinnastega, kui sõrmeaas on aluskindal ja pealmisi kindaid kantakse rõiva käistel.
- Hoiatus: haagi ja aasaga kinnitusi ei tohi ohupiirkonnas viibides avada.
- Elektrostaatiliselt hajutavaid kaitserõivaid ei tohi avada ega eemaldada tule- ja plahvatusohtlikus keskkonnas viibides või tule- ja plahvatusohtlikke aineid käsitledes. Elektrostaatiliselt hajutavaid kaitserõivaid ei tohi kasutada hapnikuga rikastatud keskkonnas ilma vastutava ohutusinseneri eelneva loata. Elektrostaatiliselt hajutavate rõivaste toimet võib mõjutada kulumine, pesemine ja võimalik saastatus. Elektrostaatiliselt hajutavad rõivad peavad tavakasutusel (sh painduse ja liigutuste korral) katma kõik mittevastavad materjalid. Rõivaste haakide ja aasadega kinniteid ei tohi avada. Tuleks teha vastavad toimingud, et kaitseülikonna kandja oleks õigesti maandatud. Isiku ja maa vaheline takistus peab olema vähem kui $10_{8}\Omega$ (nt õigeid jalatseid kandes).

Vigu tõenäoliselt ei esine, aga kui siiski, ärge rõivast kandke. Vigane rõivas (kasutamata ja saastamata) tagastage edasimüüjale.

Hoiustamine – ärge hoidke liiga kuumas kohas või otsese päikesevalguse käes
Kasutuselt kõrvaldamine – utiliseerige rõivad vastavalt kohalikele eeskirjadele

Küsimuste korral pöörduge Anselli tehnikute poole.
Tootja ütleb lahti toote pakendil mittenimetatud garantiist ega vastuta Anselli toodete vale kasutamise eest.

NAUDOJIMO INSTRUKCIJOS LT

ES atitikties deklaraciją galima atsisiųsti iš www.ansell.com/regulatory
AlphaTec® 2300 STANDARD anksčiau vadintos MICROGARD® 2300 STANDARD

Etiketės ženklai: 1. Kombinezono gamintojas / prekės ženklas. **2.** CCE ženklas. Patvirtina III kategorijos SGS Fimko patvirtinimą, „SGS Fimko Oy", P.O. Box 30 (Särkiniementie 3), 00211 HELSINKI, Finland. atliktą tipo tyrimą pagal ES reglamentą 2016/425. Notifikuotosios įstaigos Nr.: 0598 **3.** Ribotos eksploatavimo trukmės nuo cheminių medžiagų apsaugantys drabužiai. **4.** Prieš naudojimą perskaitykite šį instrukcijų lapą **5.** Dydžiai **6.** Pagaminimo mėnuo / metai. **7.** Modelio identifikatorius. **8.** Dydžių piktograma nurodo kūno matmenis **9.** Neskalbti. **10.** Nelyginti. **11.** Nedžiovinti džiovyklėje. **12.** Nevalyti chemiškai. **13.** Nenaudoti pakartotinai **14.** Degi medžiaga. Laikyti atokiai nuo ugnies.

Apsaugos lygiai ir papildomos savybės: 15. Turimi viso kūno apsaugos tipai. **16.** „Coverall" išbandytas pagal EN 1073-2 dėl radioaktyvių dalelių užkardos. **17.** Audinys apdorotas antistatiškai ir tinkamai įžeminus užtikrina elektrostatinę apsaugą pagal standartą EN 1149-5. **18.** Audinys patikrintas pagal standartą EN 14126 dėl apsaugos nuo infekcinių medžiagų.

Fizinės „AlphaTec® 2300 STANDARD Fabric" savybės	EN klasė*
EN 530 nutrynimas	2 iš 6
EN ISO 7854 skilimas lenkiant	2 iš 6
EN ISO 9073-4 Atsparumas plyšimui	2 iš 6
EN ISO 13934-1 tempiamasis stipris	2 iš 6
EN 863 atsparumas pradūrimui	2 iš 6
EN 25978 atsparumas blokavimui	Nėra blokavimo
EN ISO 13935-2 siūlės tvirtumas	3 iš 6

* EN klasė, nurodyta EN 14325:2004. Kuo didesnis klasės numeris, tuo geresnės savybės.

EN ISO 6530 atsparumas chemikalų prasiskverbimui – „AlphaTec® 2300 STANDARD Fabric"

	Atstūmimo EN klasė*	Prasiskverbimo EN klasė*
Sieros rūgštis (30 %)	3 iš 3	3 iš 3
Natrio hidroksidas (10 %)	3 iš 3	3 iš 3
o-Xylene	3 iš 3	3 iš 3
Butan-1-ol	3 iš 3	3 iš 3

Viso „AlphaTec® 2300 STANDARD" kostiumo savybės

5 tipas: Dalelių testas	EN ISO 13982-1:2004+A1:2010	Patvirtinta
	Ljmn, 82/90 ≤ 30% ir Ls, 8/10 ≤ 15%	
6 tipas: Sumažintas purškimas	EN 13034:2005+A1:2009	Patvirtinta
⚠Radioaktyvios dalelės	EN 1073-2:2002**	2 klasė
Elektrostatinės savybės	EN 1149-5:2008	Patvirtinta t_{50}< 4 s

**Atsparumas degimui nebandytas, nes gaminys jau paženklintas kaip degus. Pastaba: Neapsaugo nuo jonizuojančiosios spinduliuotės.

„AlphaTec® 2300 Standard Fabric" EN 14126:2003 rezultatai

Bandymas	EN klasifikacija	Bandymas	EN klasifikacija
ISO 16603	Patvirtinta (20 kPa)	ISO 16604	6 klasė iš 6
EN ISO 22610	6 klasė iš 6	ISO/DIS 22611	3 klasė iš 3
ISO 22612	3 klasė iš 3		

Įprastos naudojimo sritys
AlphaTec®" drabužiai skirti apsaugoti darbininkus nuo pavojingų medžiagų arba jautrius gaminius ir procesus nuo užteršimo. Jie paprastai naudojami apsaugoti nuo konkrečių pavojų, atsižvelgiant į nuodingumo ir poveikio sąlygas. Žr. nuo tipo priklausomus apsaugos lygius ir papildomas ypatybes.

Naudojimo apribojimai
- Prieš naudojimą peržiūrėkite visas instrukcijas ir apžiūrėkite drabužius, ar jie neapgadinti, nes tai gali turėti įtakos jų apsauginei funkcijai (pvz., ar nėra skylių, pažeistų siūlių ir sutvirtinimų, labai nešvarių plotų). Sugadintus drabužius pakeiskite.
- Nurengiat užterštus drabužius, būtina laikytis atsargumo priemonių, kad ant jų naudotojo nepatektų kenksmingų medžiagų. Jei drabužiai užteršti, prieš juos nurengiant, būtina atlikti kenksmingumo pašalinimo procedūras (kenksmingumo pašalinimo dušas).
- Jei drabužis užterštas, susidėvėjęs ar apgadintas, būtina jį tinkamai nurengti ir išmesti.
- Dėvint apsaugos nuo cheminių medžiagų drabužius, galimas šiluminis stresas, esant netinkamai darbo vietos aplinkai. Norint sumažinti šiluminį stresą ir išvengti žalos jūsų „Ansell" drabužiui, galima dėvėti atitinkamus apatinius drabužius.
- Kai „Ansell" produktai naudojami su kitomis asmeninėmis priemonėmis ir kai būtina ištisinė apsauga, rankogalius būtina priklijuoti prie pirštinių, kulkšnis prie batų, o gobtuvą prie kvėpavimo prietaiso. Taip pat būtina naudoti lipnų užtrauktuko uždangalą – nuimti uždėtą popierių ir stipriai prispausti vengiant susiraukšlėjimo ir susilankstymo. Priklijavus užtrauktuko uždangalą, būtina užklijuoti papildomos juostos, kas apsauga tikrai būtų ištisinė. Vilkėdami šiuo kombinezonu be gobtuvo su atskiru gaubtu, užtikrinkite, kad gaubtas būtų elastingas aplink angą veidui ir apgaubtų pečius 10 cm, ta dalis turėtų būti dėvima po drabužiais. Gobtuvas turi būti visiškai pritvirtintas prie kombinezono.
- Joks drabužis nesuteikia visiškos apsaugos nuo visų chemikalų ar kenksmingų medžiagų. Pats naudotojas yra atsakingas už „Ansell" produktų tinkamumo nustatymą, juos naudojant atskirai arba kartu su kitomis papildomomis asmeninėmis apsaugos priemonėmis.
- Modeliai su pritvirtinamomis kojinėmis: kojinės yra skirtos dėvėti apsaugos nuo cheminių medžiagų batuose (parduodami atskirai), ant bato viršaus uždėjus specialų užvartą. Pritvirtinamos kojinės ar batai yra neskirti vaikščioti ar stovėti išsiliejusiose cheminėse medžiagose ar skysčių balose.
- Neslystanti avalynė suteikia tam tikrą atsparumą slydimui, bet negali visiškai pašalinti paslydimo ir (arba) parkritimo rizikos, ypač ant šlapių paviršių. Įsitikinkite, kad kojinės arba batai suteikia pakankamą mechaninį atsparumą vaikštomam paviršiui ir kad nepažeistas padas. Kai kurios antbačiuose ar pritvirtinamose kojinėse arba batuose naudojamos medžiagos yra neskirtos naudoti aplinkoje, kur galima paslydimo ir (arba) parkritimo pavojus.
- Modeliai su sidabrine šviesą atspindinčia juosta geresniam matomumui: šis produktas neatitinka EN ISO 20471.
- Modeliai su kilpomis pirštams turėtų būti dėvimi tik su dviem pirštinėmis, kai dėvintysis piršto kilpą užmauna ant vidinės pirštinės, o ant drabužio rankovės užmaunama antra pirštinė.
- Įspėjimas: jei yra užsegimų kabliu ar kilpele, jų negalima atsegti dirbant pavojingose zonose.
- Elektrostatinį krūvį išsklaidančių (ESD) apsauginių drabužių negalima atverti ar nusivilkti degioje ar sprogioje aplinkoje arba dirbant su degiomis ar sprogiomis medžiagomis. ESD apsauginių drabužių negalima dėvėti deguonies prisotintoje aplinkoje be išankstinio atsakingo saugos inžinieriaus leidimo. Apsauginių drabužių ESD savybėms įtakos gali turėti nudėvėjimas ir suplėšymas, skalbimas ir galimas užteršimas. ESD drabužiai privalo įprastai naudojant (įskaitant lenkimąsi ir atliekamus judesius) visiškai uždengti visus reikalavimų neatitinkančias medžiagas ir negalima atsegti jokių kabliuku ar kilpele užsegamų drabužio užsegimų. Būtina imtis visų reikiamų veiksmų, užtikrinančių tinkamą kostiumą dėvinčio asmens įžeminimą. Varža tarp asmens ir žemės turi būti ne didesnė nei $10_{8}\Omega$, pvz., dėvint tinkamą avalynę.

Nors defektų tikimybė nedidelė, nedėvėkite drabužių su defektais. Drabužį su defektais (nenaudotą ir neužterštą) grąžinkite savo platintojui.
Laikymas – nelaikykite dideliame karštyje ar ten, kur yra tiesioginių saulės spindulių
Išmetimas – drabužius išmeskite laikydamiesi vietos nuostatų

Kilus klausimų, kreipkitės į „Ansell" techninę komandą.

Gamintojas atsisako visų garantijų, išskyrus konkrečiai nurodytas ant produkto pakuotės, ir neatsako už netinkamą „Ansell" produktų naudojimą.

STRUZZJONIJIET DWAR L-UŻU MT

Dikjarazzjoni ta' Konformità tal-UE disponibbli biex titniżżel minn www.ansell.com/regulatory
AlphaTec® 2300 STANDARD li kien magħruf qabel bħala MICROGARD® 2300 STANDARD

Immarkar tat-tikketta: 1. Produttur ta' Coveralls/isem id-ditta. **2.** Immarkar CE Jikkonferma l-approvazzjoni ta' Kategorija III b'SGS Fimko.Regolament tal-UE 2016/425 dwar l-Eżami tat-Tip li sar minn SGS Fimko Oy, P.O. Box 30 (Särkiniementie 3), 00211 HELSINKI, Finland. Nru tal-Entità Notifikata: 0598 **3.** Ħajja limitata għal indumenti protettivi minn kimika **4.** Aqra din il-folja ta' struzzjonijiet qabel tuża **5.** Daqs **6.** Xahar / Sena tal-fabbrikazzjoni **7.** Identifikazzjoni tal-mudell. **8.** Pittogramma tal-qies tindika il-kejl tal-ġisem **9.** M'għandekx taħsel. **10.** M'għandekx tgħaddi **11.** M'għandekx tnixxef bil-magna **12.** Tużax dry clean **13.** Terġax tuża mill-ġdid **14.** Materjal infjammabbli. Żomm 'il bogħod min-nar.

Livelli ta' Protezzjoni u Proprjetajiet Addizzjonali: 15. "Tipi" miksuba għal Protezzjoni għall-ġisem kollu **16.** Fardal ittestjat għal EN 1073-2 għal barriera ta' partiċelli radjuattivi **17.** EN 1149-5 Drapp trattat kontra l-istatiku u joffri protezzjoni elettrostatiku meta jkun ertjat b'mod xieraq **18.** Drapp provat għal EN 14126 bħala barriera ta' aġenti infettivi

Prestazzjoni fiżika għad-Drapp STANDARD ta' AlphaTec® 2300	Klassi* EN
EN 530 Brix	2 minn 6
EN ISO 7854 Tixqiq Flessibbli	2 minn 6
EN ISO 9073-4 Reżistenza għal tiċrit	2 minn 6
EN ISO 13934-1 Reżistenza għat-tensjoni	2 minn 6
EN 863 Reżistenza għal tritqib	2 minn 6
EN 25978 Reżistenza għall-imblokkar	L-ebda imblokkar
EN ISO 13935-2 Reżistenza tal-ħjata	3 minn 6

* Klassi EN speċifikata minn EN 14325:2004 L-ogħla n-numru tal-klassi l-prestazzjoni tkun aħjar

EN ISO 6530 Reżistenza għall-penetrazzjoni ta' kimiċi – Drapp Standard ta' AlphaTec® 2300

	Klassi EN ta' Repellenza*	Klassi EN ta' Penetrazzjoni*
Sulphuric acid (30%)	3 minn 3	3 minn 3
Sodium Hydroxide (10%)	3 minn 3	3 minn 3
o-Xylene	3 minn 3	3 minn 3
Butan-1-ol	3 minn 3	3 minn 3

AlphaTec® 2300 STANDARD Prestazzjoni tal-Indument Sħiħ

Tip 5: Test tal-Partiċelli	EN ISO 13982-1:2004+A1:2010	Pass
	Ljmn, 82/90 ≤ 30% u Ls, 8/10 ≤ 15%	
Tip 6: Sprej Ridott	EN 13034:2005+A1:2009	Pass
⚠Frak Radjuattiv	EN 1073-2:2002**	Klassi 2
Proprjetajiet Elettrostatiċi	EN 1149-5:2008	Pass t_{50}< 4 s

**Ir-reżistenza għat-tqabbid ma ġietx ittestjata peress li l-prodott diġà jġorr twissija dwar l-infjammabbiltà. Nota: Ma jipproteġix minn radjazzjoni jonizzanti.

Riżultati EN 14126:2003 għad-Drapp Standard għal AlphaTec® 2300

Metodu ta' Test	Klassifikazzjoni EN	Metodu ta' Test	Klassifikazzjoni EN
ISO 16603	Pass (20 kPa)	ISO 16604	Klassi 6 minn 6
EN ISO 22610	Klassi 6 minn 6	ISO/DIS 22611	Klassi 3 minn 3
ISO 22612	Klassi 3 minn 3		

Oqsma Ġenerali ta' Użu
L-indumenti ta' AlphaTec® huma diżinjati biex jipproteġu ħaddiema minn sustanzi perikolużi jew prodotti u proċessi sensittivi minn tniġġiż. Huma ġeneralment jintużaw biex jipproteġu minn perikli speċifiċi li jiddependu fuq it-tossiċità u l-kundizzjonijiet ta' esponiment. Irreferi għal-livelli ta' Protezzjoni tat-"Tip" u Proprjetajiet Addizzjonali miksuba.

Limitazzjonijiet tal-Użu
- Qabel l-użu, irrevedi l-istruzzjonijiet kollha u spezzjona l-indument għal kull ħsara li jista' jaffettwa l-funzjoni protettiva tiegħu (eż. toqob, ħjata bil-ħsara u rbit, partijiet maħmuġin ħafna). Ibdel kull ilbies bi ħsara.
- Attenzjoni għandha tingħata meta jitneħħew l-indumenti kontaminati, biex ma jikkontaminawx l-utent b'sustanzi perikolużi. Jekk ħwejjeġ ikunu kontaminati allura proċeduri ta' dekontaminazzjoni għandhom jiġu segwiti (i.e. doċċa ta' dekontaminazzjoni) qabel jitneħħa l-ilbies.
- Mat-tniġġiż, xedd jew ħsara l-ilbies għandu jitneħħa u jintrema kif suppost.
- L-ilbies ta' indumenti li jipproteġu mill-kimika jista' jikkawża stress tas-sħana jekk ma tingħatax kunsiderazzjoni xierqa lill-ambjent tal-lant tax-xogħol. Ħwejjeġ ta' taħt xierqa għandhom jiġu kkunsidrati biex jiġi minimizzat l-istress tas-sħana jew ħsara lill-indument t'Ansell tiegħek
- Fejn prodotti ta' Ansell ser jintużaw flimkien ma' PPE ieħor, u għal protezzjoni sħiħa skont it-"Tip", huwa meħtieġ li jiġu ttejpjati l-polzi mal-ingwanti, l-għakiesi mal-bwiez, il-barnuża mat-tagħmir respiratorju. Il-flepp awtoadeżiv taż-żipp għandu jintuża wkoll billi titqaxxar il-karta li takkumpanja u tagħfas 'l isfel b'mod sikur, attenzjoni mogħtija biex tevita qxur jew tinji. Wara li tassikura l-flepp taż-żipp tejp addizzjonali għandu jiġi applikat għall-protezzjoni sħiħa tat-tip. Meta tuża dan il-coverall mingħajr barnuża b'barnuża separata żgura li l-barnuża għandha ftuħ elastiċizzat tal-wiċċ u li kopertura għall-ispallejn ta' 10 ċm li għandu jintlibes taħt l-indument. Il-barnuża għandha tkun ittejpjata kollha kemm hi mal-coverall.
- L-ebda indument ma jipprovdi protezzjoni kompluta kontra l-kimiċi jew aġenti perikolużi kollha. Id-deċiżjoni dwar adattabilità ta' prodotti Ansell, kemm jekk waħedhom jew f'kombinazzjoni ma' PPE addizzjonali għal applikazzjoni hija r-responsabbiltà finali tal-utent.
- Mudelli b'kalzetti mehmużin; il-kalzetti huma diżinjati biex jintlibbsu ġo bwiez li jipproteġu mill-kimika (mibjugħa separatament) b'sovraflepp poġġizzjonat fuq il-parti ta' fuq tal-ftuħ tal-bwiez. Kalzetti jew bwiez mehmużin mhumiex adattati għal mixi jew biex toqgħod bilwieqfa fuq tixrid kimiku jew għadajjar ta' likwidi
- Żraben li jirritardaw iż-żlieq joffru reżistenza ristretta għa'-żlieq, imma mhux ser jeliminaw kompletament ir-riskju ta' żlieq u/jew waqgħat, speċjalment f'uċuħ imxarrba. Iżgura li l-kalzetti jew il-bwiez jipprovdu reżistenza mekkanika xierqa għall-wiċċ li jrid isir il-mixi fuqu u li l-pett m'għandux ħsara. Xi materjal użat fuq bwiez, sovrażraben jew kalzetti mehmużin jew bwiez mhumiex għall-użu f'ambjenti fejn hemm riskju ta' żlieq u/jew waqgħat.
- Mudelli li fihom tejp fiddien retrorifflessiv għal viżibilità aħjar; il-prodott ma jikkonformax ma' EN ISO 20471.
- Mudelli li fihom ħoloq għal swaba' għandhom jintużaw biss b'sistema doppja ta' ingwanti fejn min jilbishom irid ipoġġi l-ħoloq fuq is-sottingwanta u t-tieni ingwanta mbagħad tintlibbes fuq il-komma tal-indument.
- Twissija – jekk preżenti, irbit b'ganċijiet u anelli m'għandux jinfetaħ waqt tħaddim f'żoni perikolużi
- Indumenti li jipproteġu mid-dissipazzjoni elettrostatika (ESD – Electrostatic Dissipative) m'għandhomx jinfetħu jew jitneħħew fil-preżenza ta' atmosferi infjammabbli jew splussivi jew waqt ġestjoni ta' sustanzi infjammabbli jew splussivi. Indumenti protettivi ESD m'għandhomx jintużaw f'atmosferi arrikiti b'ossiġenu mingħajr approvazzjoni minn qabel tal-inġinier responsabbli mis-sikurezza. Il-prestazzjoni ESD ta' indumenti protettivi tista' tiġi affettwata b'xedd u kedd, ħasil u kontaminazzjoni possibbli L-ilbies ESD jista' jgħatti b'mod sħiħ kull materjal li mhux konformi waqt l-użu normali (li jinkludi liwi u movimenti) Kull qafla b'ganċ u anell fuq l-indument m'għandhiex jinfetħu. Passi xierqa għandhom jittieħdu sabiex jiġi żgurat li min qed jilbes l-indument ikun ertjat sew. Ir-reżistenza bejn il-persuna u l-art għandha tkun inqas minn $10_{8}\Omega$, pe. billi jintlibbes żarbun adattat.

Fil-każ mhux probabbli ta' difetti, m'għandekx tilbes l-indument. Irritorna l-indument difettuż (mhux użat u mhux kontaminat) lill-aġent tiegħek.
Ħażna – M'għandekx taħżen fi sħana eċċessiva jew dawl tax-xemx dirett
Rimi –Armi l-indumenti b'konformità mar-regolamenti lokali

Għal mistoqsijiet jekk jogħġbok ikkuntattja t-tim tekniku t'Ansell

Il-manifattur jirrinunzja għall-garanziji kollha mhux iddikjarati speċifikament fl-imballaġġ tal-prodott u mhux responsabbli għall-użu mhux xieraq ta' prodotti t'Ansell.

INSTRUCȚIUNI DE UTILIZARE RO

Declarația de conformitate UE poate fi descărcată de la adresa: www.ansell.com/regulatory
AlphaTec® 2300 STANDARD cunoscută anterior sub denumirea MICROGARD® 2300 STANDARD

Marcajele de pe etichetă: 1. Producătorul combinezonului/denumirea mărcii. **2.** Marcajul CE. Confirmă aprobarea de categoria III de către SGS Fimko., examinarea de tip conform Regulamentului 2016/425 derulată de SGS Fimko Oy, P.O. Box 30 (Särkiniementie 3), 00211 HELSINKI, Finland. Organism notificat nr.: 0598 **3.** Îmbrăcăminte de protecție chimică cu durată limitată de utilizare.**4.** Înainte de utilizare, citiți această fișă cu instrucțiuni **5.** Mărimea **6.** Luna/anul fabricației. **7.** Identificare model **8.** Pictograma cu dimensiunile indică măsurile corporale **9.** A nu se spăla. **10.** A nu se călca. **11.** A nu se usca în uscătorul de rufe. **12.** A nu se curăța chimic. **13.** A nu se reutiliza **14.** Material inflamabil. Țineți departe de flacără deschisă.

Niveluri de protecție și proprietăți suplimentare: 15. „Tipuri" de protecție corporală completă realizate **16.** Combinezonul a fost testat conform EN 1073-2 din punct de vedere al impermeabilității la particule radioactive **17.** Materialul EN1149-5 este tratat antistatic și oferă protecție electrostatică atunci când este împământat în mod adecvat. **18.** Materialul testat conform EN 14126 din punct de vedere al opririi agenților ineficienți.

Performanța fizică a țesăturii AlphaTec® 2300 STANDARD	Clasa EN*
EN 530 Abraziune	2 din 6
EN ISO 7854 Flexiune	2 din 6
EN ISO 9073-4 Rezistență la sfâșiere	2 din 6
EN ISO 13934-1 Rezistență la întindere	2 din 6
EN 863 Rezistență la perforare	2 din 6
EN 25978 Rezistență la blocare	Fără blocare
EN ISO 13935-2 Rezistența cusăturii	3 din 6

* Clasa EN specificată în EN 14325:2004. Cu cât numărul clasei este mai mare, cu atât performanța este mai bună.

EN ISO 6530 Rezistență la pătrunderea substanțelor chimice – țesătură AlphaTec® 2300 STANDARD

	Clasa EN impermeabilizare*	Clasa EN pătrundere*
Acid sulfuric (30%)	3 din 3	3 din 3
Hidroxid de sodiu (10%)	3 din 3	3 din 3
o-xilen	3 din 3	3 din 3
Butan-1-ol	3 din 3	3 din 3

Performanța combinezonului integral AlphaTec® 2300 STANDARD

Tip 5: Testul de particule	EN ISO 13982-1:2004+A1:2010	Succes
	Ljmn, 82/90 ≤ 30% și Ls, 8/10 ≤ 15%	
Tip 6: Pulverizare redusă	EN 13034:2005+A1:2009	Succes
⚠ Particule radioactive	EN 1073-2:2002**	Clasa 2
Proprietăți electrostatice	EN 1149-5:2008	Succes t_{50}< 4 s

**Rezistența la aprindere nu este testată, deoarece există deja o avertizare privind inflamabilitatea produsului. Notă: nu oferă protecție împotriva radiațiilor ionizante.

AlphaTec® 2300 Țesătură standard EN 14126:2003 Rezultate

Metoda de testare	Clasificare EN	Metoda de testare	Clasificare EN
ISO 16603	Succes (20 kPa)	ISO 16604	Clasa 6 din 6
EN ISO 22610	Clasa 6 din 6	ISO/DIS 22611	Clasa 3 din 3
ISO 22612	Clasa 3 din 3		

Domenii tipice de utilizare
Îmbrăcămintea AlphaTec® are scopul de a proteja lucrătorii împotriva contaminării cu substanțe periculoase și împotriva contaminării produselor și a proceselor sensibile. Se utilizează în mod tipic pentru protecția împotriva anumitor pericole, în funcție de condițiile de toxicitate și expunere. Consultați nivelurile de protecție „Tip" și proprietățile suplimentare obținute.

Limitările utilizării
- Înainte de utilizare, consultați toate instrucțiunile și inspectați îmbrăcămintea pentru a identifica orice deteriorări care ar putea afecta funcția sa de protecție (de ex. găuri, cusături și elemente de fixare deteriorate, zone foarte murdare). Înlocuiți îmbrăcămintea deteriorată.
- Acordați atenție în momentul în care scoateți hainele contaminate, pentru a nu contamina utilizatorul cu substanțe periculoase. Dacă îmbrăcămintea este contaminată, trebuie aplicate procedurile de decontaminare (anume, dușul în scop de decontaminare) înainte de îndepărtarea echipamentului.
- În caz de contaminare, uzură sau deteriorare, îmbrăcămintea trebuie scoasă și eliminată în mod adecvat.
- Purtarea unei îmbrăcăminte de protecție chimică poate cauza stres termic, dacă nu se acordă o atenție adecvată mediului de la locul de muncă. Trebuie luată în considerare purtarea pe dedesubt a unei îmbrăcăminte adecvate, pentru a minimiza stresul termic sau deteriorarea echipamentului dvs. Ansell.
- Dacă produsele Ansell sunt utilizate împreună cu alte echipamente de protecție personală și, pentru a se asigura o protecție completă „Tip", este necesar să lipiți cu bandă adezivă manșetele de mănuși, acoperitoarea gleznelor de cizme și gluga de dispozitivul respirator. Faldul autoadeziv al fermoarului trebuie utilizat îndepărtând hârtia suport și apăsând în jos pentru a-l fixa, acordând în același timp atenție pentru a evita șifonarea sau crearea de pliuri. După ce ați securizat faldul fermoarului, trebuie să aplicați suplimentar bandă adezivă pentru a permite o protecție completă. Când utilizați acest combinezon fără glugă cu o glugă separată, asigurați-vă că gluga are o deschizătură pentru față cu elastic și o acoperire pentru umeri de 10 cm, care trebuie purtată sub combinezon. Gluga nu trebuie să fie complet lipită de combinezon.
- Niciun combinezon nu asigură o protecție completă împotriva tuturor substanțelor chimice sau a agenților periculoși. Stabilirea adecvării produselor Ansell, folosite independent sau în combinație cu echipamente suplimentare de protecție personală, în cadrul unei aplicații, este responsabilitatea finală a utilizatorului.
- Modelele cu șosete atașate; șosetele sunt concepute pentru a fi purtate în interiorul cizmelor de protecție chimică (vândute separat), cu apărătoarea exterioară poziționată peste partea superioară a deschizăturii cizmei. Șosetele atașate sau cizmele nu sunt adecvate pentru a fi purtate în timp ce mergeți șau staționați în zone cu scurgeri de substanțe chimice sau în acumulări de lichide
- Încălțămintea antialunecare oferă rezistență limitată la alunecare, însă nu va elimina complet riscul de a aluneca și/sau cădea, mai ales pe suprafețe ude. Asigurați-vă că șosetele sau cizmele oferă o rezistență mecanică adecvată suprafeței pe care mergeți și că talpa nu este deteriorată. Unele materiale folosite în protecțiile pentru cizme și încălțăminte sau în șosetele ori cizmele atașate nu trebuie utilizate în medii în care există riscul de alunecare și/sau cădere.
- Modelele prevăzute cu bandă retroreflectorizantă argintie pentru un plus de vizibilitate: produsul nu este conform cu EN ISO 20471.
- Modelele cu găici pentru degete trebuie utilizate numai cu sistemul cu mănuși duble, atunci când purtătorul pune gaica pentru degete peste mănușa interioară și cea de-a doua mănușă este apoi purtată peste manșeta combinezonului.
- Avertizare – dacă sunt prezente, dispozitivele de fixare cu scai nu vor fi deschise în timp ce acționați în zone periculoase.
- Îmbrăcămintea de protecție cu disipare electrostatică (ESD) nu va fi deschisă sau scoasă în timp ce vă aflați într-o atmosferă inflamabilă sau explozivă sau în timp ce manevrați substanțe inflamabile sau explozive. Îmbrăcămintea de protecție ESD nu va fi utilizată în atmosfere îmbogățite cu oxigen, fără aprobarea preliminară a inginerului responsabil cu siguranța. Performanța ESD a îmbrăcămintții de protecție poate fi afectată de uzură, de spălare și de o posibilă contaminare. Îmbrăcămintea ESD va acoperi complet toate materialele neconforme în timpul utilizării normale (inclusiv aplecarea și mișcările), iar dispozitivele de fixare cu scai de pe îmbrăcăminte nu vor fi deschise. Trebuie întreprinse măsurile adecvate pentru a asigura împământarea adecvată a purtătorului combinezonului. Rezistența dintre persoană și pământ va fi sub $10_{8}\Omega$, de ex. prin purtarea încălțămintei adecvate.

În eventualitatea puțin probabilă a prezenței unui defect de fabricație, nu purtați combinezonul. Returnați combinezonul cu defecte (nefolosit și necontaminat) distribuitorului dvs.
Păstrare – A nu se păstra la temperaturi excesive sau sub acțiunea directă a razelor solare
Eliminare – Eliminați combinezoanele în conformitate cu reglementările locale

Pentru întrebări, vă rugăm să vă adresați echipei tehnice Ansell.

Fabricantul deneagă orice garanții care nu sunt prevăzute în mod specific în ambalajul produsului și nu este responsabil pentru utilizarea inadecvată a produselor Ansell.

NÁVOD NA POUŽITIE SK

Vyhlásenie o zhode EÚ si možno stiahnuť na adrese www.ansell.com/regulatory
AlphaTec® 2300 STANDARD predtým ako MICROGARD® 2300 STANDARD

Značky: 1. Výrobca plášťa/názov značky. 2. Značka CE. Potvrdzuje schválenie kategórie III spoločnosťou SGS Fimko. Nariadenie EÚ 2016/425. Typová skúška bola vykonaná spoločnosťou SGS Fimko Oy, P.O. Box 30 (Särkiniementie 3), 00211 HELSINKI, Finland Číslo upovedomeného orgánu: 0598 3. Obmedzená životnosť ochranného odevu odolného proti chemickým látkam. 4. Pred použitím si prečítajte tento hárok s pokynmi. 5. Rozmery 6. Mesiac/rok výroby. 7. Identifikácia modelu. 8. Veľkostný piktogram uvádzajúci telesné miery. 9. Nepráť. 10. Nežehliť. 11. Nepoužívať sušičku. 12. Nepoužívať chemické čistenie. 13. Jednorazové použitie. 14. Horľavý materiál. Udržujte mimo oheň.

Úrovne ochrany a ďalšie vlastnosti: 15. Je dosiahnutá celotelová „typová" ochrana **16.** Plášť testovaný podľa normy EN 1073-2 ako bariéra pre rádioaktívne častice **17.** EN 1149-5 Antistatická úprava tkaniny, ktorá pri správnom uzemnení ponúka ochranu pred elektrostatickou energiou. **18.** Tkanina testovaná podľa norma EN 14126 ako bariéra pred infekčnými činidlami.

Fyzický výkon AlphaTec® 2300 STANDARD Fabric	Trieda EN*
EN 530 Oder	2 zo 6
EN ISO 7854 Vznik trhlín	2 zo 6
EN ISO 9073-4 Odolnosť voči roztrhaniu	2 zo 6
EN ISO 13934-1 Pevnosť v ťahu	2 zo 6
EN 863 Odolnosť voči prepichnutiu	2 zo 6
EN 25978 Odolnosť proti lepeniu	Žiadne lepenie
EN ISO 13935-2 Pevnosť spojov	3 zo 6

*Trieda EN podľa špecifikácie v EN 14325:2004. Čím je vyššie číslo triedy, tým je lepší výkon.

EN ISO 6530 Odolnosť proti vniknutiu chemikálií – AlphaTec® 2300 STANDARD

	EN trieda repelentnosti*	Trieda EN penetrácie*
kyselina sírová (30 %)	3 z 3	3 z 3
hydroxid sodný (10 %)	3 z 3	3 z 3
o-xylén	3 z 3	3 z 3
bután-1-ol	3 z 3	3 z 3

Výkon celého obleku AlphaTec® 2300 STANDARD

Typ 5: Časticový test	EN ISO 13982-1:2004+A1:2010	Vyhovuje
	Ljmn, 82/90 ≤ 30 % a Ls, 8/10 ≤ 15 %	
Typ 6: Menšie postriekanie	EN 13034:2005+A1:2009	Vyhovuje
⚠ Rádioaktívne častice	EN 1073-2**	Trieda 2
Elektrostatické vlastnosti	EN 1149-5:2008	Vyhovuje t_{50}< 4 s

**Odolnosť proti vznieteniu sa netestuje, pretože výrobok už obsahuje varovanie pred horľavosťou. Poznámka: Nechráni pred ionizujúcim žiarením.

AlphaTec® 2300 Standard Fabric podľa EN 14126:2003

Spôsob testovania	Klasifikácia EN	Spôsob testovania	Klasifikácia EN
ISO 16603	Vyhovuje (20 kPa)	ISO 16604	Trieda 6 zo 6
EN ISO 22610	Trieda 6 zo 6	ISO/DIS 22611	Trieda 3 z 3
ISO 22612	Trieda 3 z 3		

Typické oblasti použitia
Odevy AlphaTec® sú určené na ochranu pracovníkov pred nebezpečnými látkami alebo na ochranu citlivých produktov a procesov pred kontamináciou. Obvykle sa používajú na ochranu pred špecifickými nebezpečenstvami, ktoré závisia od podmienok toxicity a expozície. Prečítajte si dosiahnuté typové úrovne ochrany a ďalšie vlastnosti

Obmedzenia použitia
- Pred používaním si prečítajte všetky pokyny a skontrolujte poškodenie na všetkých •odevoch, ktoré by mohlo ovplyvniť jeho ochrannú funkciu (napr. diery, poškodené švy a upínania, výrazne znečistené oblasti). Poškodený odev nahraďte.
- Pri odstraňovaní kontaminovaných odevov treba dbať na to, aby sa používateľ nekontaminoval žiadnymi nebezpečnými látkami. V prípade kontaminácie odevov by mal nasledovať proces dekontaminácie (napr. dekontaminačná sprcha) a až potom by sa mal odev vyzliecť.
- Pri kontaminácii sa musí opotrebovaný alebo poškodený odev správne vyzliecť a zlikvidovať.
- Nosenie chemického ochranného odevu môže spôsobiť tepelnú záťaž, ak sa nevenuje pozornosť pracovnému prostrediu. Aby sa tepelná záťaž znížila alebo, aby nedošlo k poškodeniu odevu značky Ansell, malo by sa používať vhodné spodné prádlo.
- Keď sa produkty Ansell používajú spolu s inými ochranným osobným vybavením je pre dosiahnutie úplnej „typovej" ochrany potrebné opáskovať manžety rukavíc, opáskovať členky k topánkam a opáskovať kapucňu k respirátoru. Mali by ste tiež použiť aj samolepiacu klapku zipsu. Odlepte zadný papier a pevne ju pritlačte na zips, pričom dbajte na to, aby nevznikli žiadne trhliny či zvlnenia. Po nalepení klapky zipsu je na dosiahnutie úplnej typovej ochrany potrebné prelepiť ju ďalšou páskou. Ak sa tento plášť bez kapucne použije so samostatnou kapucňou, súčasťou tejto kapucne musí byť elasticky stiahnutý prvok tvoriaci otvor na tvár a pokrývku ramien so šírkou 10 cm, ktorý by sa mal nosiť pod odevom. Kapucňa by sa mala zviazať tak, aby úplne priliehala k plášťu.
- Žiadny odev neposkytuje úplnú ochranu pred všetkými chemickými alebo nebezpečnými činidlami. Rozhodnutie o vhodnosti využitia produktov spoločnosti Ansell, a to či už samé alebo v spojení s ďalšími prvkami ochrany, je na záverečnom rozhodnutí používateľa.
- Modely s upevnenými ponožkami: ponožky sú určené na nosenie vnútri ochrannej obuvi proti chemikáliám (predáva sa samostatne) tak, aby bol horný jazýček umiestnený nad horným otvorom obuvi. Upevnené ponožky ani topánky nie sú vhodné na chodenie alebo státie na vyliatych chemikáliách alebo mlákach.
- Podrážka spomaľujúca kĺzanie poskytuje obmedzenú ochranu pred pošmyknutím, no riziko pošmyknutia/pádu úplne neeliminuje, najmä nie na mokrých povrchoch. Presvedčte sa, že ponožky alebo topánky poskytujú adekvátnu mechanickú odolnosť pre povrchy, po ktorých sa chystáte kráčať. Rovnako nesmie byť poškodená ani podošva. Niektoré materiály použité pri výrobe galoší, návlekov alebo pripevnených ponožiek či topánok nie sú vhodné na použitie v prostrediach, kde existuje riziko pošmyknutia alebo pádu.
- Modely so striebornou retroreflexnou páskou pre lepšiu viditeľnosť – výrobok nezodpovedá norme EN ISO 20471.
- Modely s prstovými slučkami – mali by sa používať len pri dvojrukavicovom systéme, pri ktorom si človek nasadí prstovú slučku na spodnú rukavicu. Druhú rukavicu si následne nasadí na rukáv obleku.
- Varovanie: Ak sa využívajú háčikové a slučkové spony, nesmú sa počas práce v nebezpečných zónach otvárať.
- Ochranné odevy s elektrostatickým rozptylom (ESD) sa nesmú otvárať alebo vyzliekať v prítomnosti horľavého alebo výbušného prostredia, prípadne pri manipulácii s horľavými alebo výbušnými látkami. Ochranné odevy ESD nemožno používať v ovzduší s obohateným kyslíkom bez toho, aby to vopred schválil zodpovedný bezpečnostný inžinier. Mieru elektrostatického rozptylu ochranného odevu môže ovplyvniť opotrebovanie, pranie a prípadná kontaminácia. Ochranný odev s elektrostatickým rozptylom musí počas bežného používania (vrátane ohýbania a pohybu) pokrývať celé telo a všetky citlivé materiály a všetky slučkové či háčikové spony odevu musia zostať zatvorené. Je potrebné podniknúť príslušné kroky na správne uzemnenie obleku. Odpor medzi osobou a uzemnením nesmie prekračovať $10_{8}\Omega$. Dosiahnete to napríklad adekvátnou obuvou.

Ak sa vyskytne chyba (pravdepodobnosť je nízka), odev si neobliekajte. Poškodený odev (nepoužitý a nekontaminovaný) vráťte svojmu predajcovi.
Skladovanie – Neskladovať pri nadmernej teplote a na priamom slnku.
Likvidácia – Odevy likvidujte v súlade s lokálnymi nariadeniami.
Na otázky vám odpovie technický tím spoločnosti Ansell.
Výrobca sa zrieka poskytovania akýchkoľvek záruk, okrem tých, ktoré sú konkrétne uvedené na balení produktu. Nepreberá tiež zodpovednosť za nesprávne používanie produktov Ansell.

NAVODILA ZA UPORABO SL

Izjavo EU o skladnosti lahko prenesete s spletne strani www.ansell.com/regulatory
AlphaTec® 2300 STANDARD predtým ako MICROGARD® 2300 STANDARD

1. Proizvajalec kombinezona/ime blagovne znamke. **2.** Oznaka CE. Ustreza kategoriji III, soglasje izdal SGS Fimko., v skladu z in Uredbo EU 2016/425 pregled tipa opravil SGS Fimko Oy, P.O. Box 30 (Särkiniementie 3), 00211 HELSINKI, Finland Št. priglašenega organa: 0598 **3.** Kemijsko odporna zaščitna obleka z omejeno življenjsko dobo. **4.** Pred uporabo preberite ta list z navodili. **5.** Velikosti **6.** Mesec/leto izdelave **7.** Identifikacija modela **8.** Piktogam velikosti prikazuje telesne mere. **9.** Pranje ni dovoljeno. **10.** Likanje ni dovoljeno. **11.** Sušenje v sušilnem stroju ni dovoljeno. **12.** Kemično čiščenje ni dovoljeno. **13.** Ni za ponovno uporabo. **14.** Vnetljiv material – držite stran od ognja.

Ravni zaščite in dodatne lastnosti: 15. Dosežena tipska zaščita celotnega telesa. **16.** Kombinezon je testiran v skladu s standardom EN 1073-2 glede zaščite pred radioaktivnimi delci **17.** Antistatična obdelava tkanine po standardu EN 1149-5 ter elektrostatična zaščita ob ustrezni ozemljitvi. **18.** Tkanina testirana glede zaščite pred povzročitelji okužb po standardu EN 14126.

Fizična zaščita oblek AlphaTec® 2300 STANDARD Fabric	Razred EN*
EN 530 Obraba	2 od 6
EN ISO 7854 Odpornost na razpoke zaradi upogibanja	2 od 6
EN ISO 9073-4 Odpornost na trganje	2 od 6
EN ISO 13934-1 Natezna trdnost	2 od 6
EN 863 Odpornost na prebadanje	2 od 6
EN 25978 Odbijanje	Brez odbijanja
EN ISO 13935-2 Trdnost šivov	3 od 6

* Razred EN, ki ga določa standard EN 14325:2004. Višji razred pomeni večjo učinkovitost.

EN ISO 6530 Odpornost proti prodiranju kemikalij – AlphaTec® tkanina 2300 STD

	Razred repelentov EN*	Razred prodiranja EN*
Žveplova kislina (30 %)	3 od 3	3 od 3
Natrijev hidroksid (10 %)	3 od 3	3 od 3
o-ksilen	3 od 3	3 od 3
butan-1-ol	3 od 3	3 od 3

Celovita zaščita oblek AlphaTec® 2300 STANDARD

Tip 5: test delcev	EN ISO 13982-1:2004+A1:2010	Opravljeno
	Ljmn, 82/90 ≤ 30 % in Ls, 8/10 ≤ 15 %	
Tip 6: Razredčeno razpršilo	EN 13034:2005+A1:2009	Opravljeno
⚠ Radioaktivni delci	EN 1073-2:2002**	Razred 2
Elektrostatične lastnosti	EN 1149-5:2008	Opravljeno t_{50}< 4 s

**Odpornost proti vžigu se ne preizkuša, saj je izdelek že opremljen z opozorilom o vnetljivosti. Opomba: Ne ščiti pred ionizirajočim sevanjem.

AlphaTec® 2300 Standard Fabric EN 14126:2003 rezultati

Testna metoda	Razvrstitev EN	Testna metoda	Razvrstitev EN
ISO 16603	Opravljeno (20 kPa)	ISO 16604	Razred 6 od 6
EN ISO 22610	Razred 6 od 6	ISO/DIS 22611	Razred 3 od 3
ISO 22612	Razred 3 od 3		

Tipična področja uporabe
Obleke AlphaTec® so namenjene zaščiti delavcev pred nevarnimi snovmi ali občutljivimi izdelki ter pred kontaminacijo. Običajno se uporabljajo za zaščito pred posebnimi nevarnostmi, ki so odvisne od pogojev toksičnosti in izpostavljenosti. Upoštevajte ravni zaščite za posamezni »tip« in dodatne dosežene lastnosti.

Tipična področja uporabe
- Pred uporabo preberite vsa navodila in preglejte obleko za morebitne poškodbe, ki bi lahko vplivale na njene zaščitne lastnosti (npr. luknje, poškodovani šivi in pritrdtive, močno umazane površine). Zamenjajte poškodovane obleke.
- Pri slačenju kontaminiranih oblačil je potrebna previdnost, da se uporabnik ne kontaminira z nevarnimi snovmi. Če je obleka kontaminirana, je treba pred slačenjem obleke izvesti postopke za dekontaminacijo (tj. uporabiti dekontaminacijsko prho).
- Kontaminirano, obrabljeno ali poškodovano obleko je treba odstraniti in ustrezno odložiti med odpadke.
- Uporaba kemijsko odporne zaščitne obleke lahko povzroči toplotno obremenitev, če ne posvetite potrebne pozornosti delovnemu okolju. Za zmanjšanje toplotne obremenitve ali poškodb obleke Ansell uporabite ustrezna spodnja oblačila.
- Kadar se izdelki Ansell uporabljajo skupaj z drugo OZO ter za popolno »tipsko« zaščito, je treba prilepiti manšete na rokavice, gležnje na škornje, kapuco pa na dihalno masko. Uporabiti je treba tudi samolepilni zavihek zadrge, pri katerem odlepite papir na zadnji strani in zavihek čvrsto pritisnite navzdol. Izogniti se je treba gubam in pregibom. Ko pričvrstite zavihek zadrge, uporabite dodatni trak, da omogočite popolno tipsko zaščito. Kadar uporabljate ta pajac brez kapuce z ločeno kapuco, se prepričajte, da ima kapuca elastično obrazno odprtino in da sega 10 cm prek ramen. Omenjeni podaljšek prek ramen morate nositi pod oblačili. Kapuca mora biti v celoti pritrjena na pajac.
- Nobena obleka ne omogoča popolne zaščite za vse kemikalije ali nevarne snovi. Ugotavljanje primernosti izdelkov Ansell, bodisi za samostojno uporabo ali za uporabo v kombinaciji z dodatno OZO, je v pristojnosti uporabnika.
- Modeli z všitimi nogavicami: nogavice so namenjene uporabi v kemijsko odpornih škornjih (prodajajo se posebej) z zavihkom, ki se namesti prek vrhnje odprtine škornjev. Všite nogavice ali škornji so primerni za hojo ali stanje v razlitih kemikalijah ali tekočinah.
- Protizdrsna obutev omogoča omejeno odpornost proti zdrsu, a ne bo v celoti izničila nevarnosti zdrsa in/ali padca, zlasti na mokrih površinah. Zagotovite, da nogavice ali škornji zagotavljajo ustrezno mehansko odpornost za površino, po kateri hodite, ter da so podplati nepoškodovani. Nekateri materiali, uporabljeni pri vrhnjih škornjih, čevljih ali všitih nogavicah, niso primerni za uporabo v okoljih, kjer obstaja nevarnost zdrsa in/ali padca.
- Modeli, opremljeni s srebrnim odsevnim trakom za večjo vidnost – izdelek ni skladen s standardom EN ISO 20471.
- Modeli, opremljeni s prstnimi zankami, se lahko uporabljajo samo z dvojnimi rokavicami, ko uporabnik prstno zanko namesti čez spodnjo rokavico, drugo rokavico pa namesti čez rokav obleke.
- Opozorilo – delov, pritrjenih s kaveljčki in zankami, ni dovoljeno odpirati pri opravljanju dela na nevarnih območjih.
- Elektrostatične zaščitne obleke (ESD) ni dovoljeno odpirati ali slačiti v vnetljivih ali eksplozivnih ozračjih ali med rokovanjem z vnetljivimi ali eksplozivnimi snovmi. Elektrostatične obleke ni dovoljeno uporabljati v s kisikom obogatenih atmosferi brez predhodnega soglasja odgovornega varnostnega inženirja. Na elektrostatične lastnosti zaščitne obleke lahko vplivajo obraba, pranje in morebitna kontaminacija. Elektrostatična obleka mora med običajno uporabo v celoti pokriti neustrezne materiale (tudi med sklanjanjem in gibanjem), na obleki pa ne smejo biti odprti nobeni kaveljčki ali zanke. Sprejeti je treba potrebne ukrepe za pravilno ozemljitev uporabnika obleke. Upornost med osebo in zemljo ne sme znašati manj kot 108Ω, zato je treba uporabljati ustrezno obutev.

V primeru napak, ki so sicer malo verjetne, obleke ne uporabljajte. Obleko z napako (neuporabljeno in nekontaminirano) vrnite dobavitelju.

Shranjevanje – ne izpostavljajte čezmerni vročini ali neposredni sončni svetlobi.
Odlaganje med odpadke – obleke odložite med odpadke v skladu z lokalnimi predpisi.

Če imate vprašanja, se obrnite na tehnično ekipo podjetja Ansell.

Proizvajalec ne priznava nobene garancije, ki ni izrecno navedena na embalaži izdelka, ter ne odgovarja za nepravilno uporabo izdelkov Ansell